1.0 RIDUTTORI - MOTORIDUTTORI ORTOGONALI
HELICAL BEVELGEARBOXES AND GEARED MOTORS
ЦИЛИНДРОКОНИЧЕСКИЕ РЕДУКТОРЫ

OM,OR,OC

		Стр.
1.1	Технические характеристики	C2
1.2	Маркировка	C2
1.3	Исполнения	C6
1.4	Смазка	C7
1.5	Радиальная и осевая нагрузки	C9
1.6	Характеристки редукторов	C11
1.7	Характеристки мотор-редукторов	C24
1.8	Размеры	C38
1.9	Опции	C65
1.10	Шпонки	C68

C

63 - 71 - 90 - 112

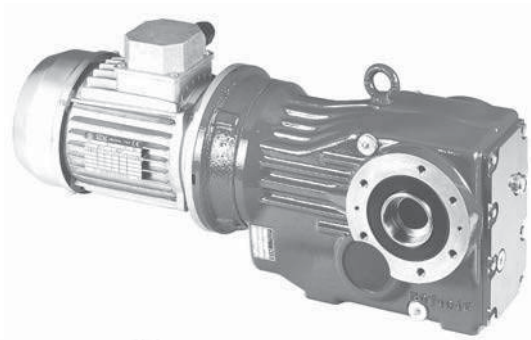

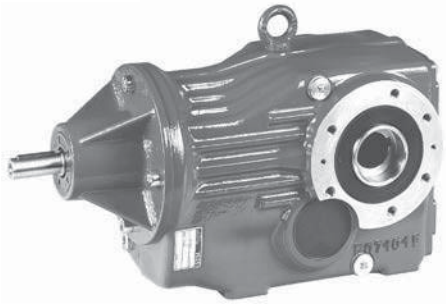

80 - 100 - 125 - 140

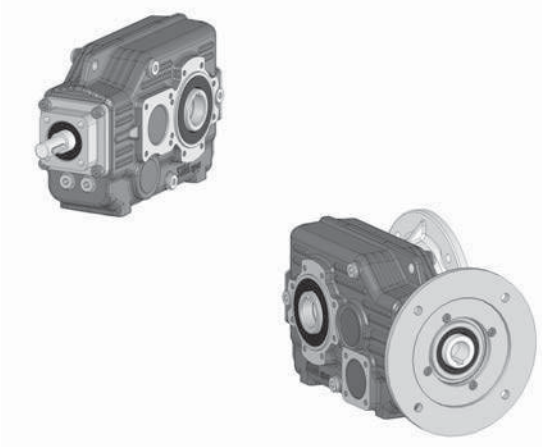

132 - 150 - 170 - 190

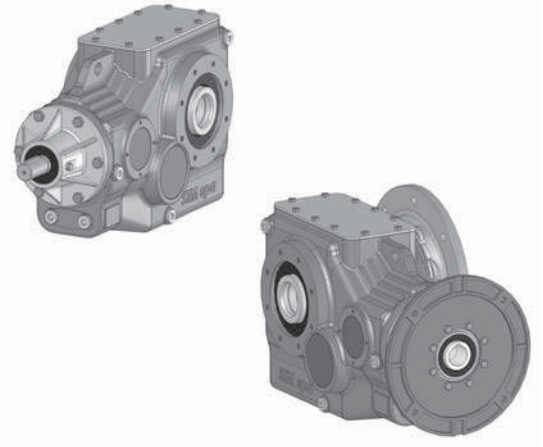

1.1 Caratteristiche tecniche

La progettazione di questi riduttori è stata impostata su una struttura monolitica particolarmente rigida che permette l'applicazione di elevati carichi.

1.1 Technical characteristics

The design of this series of gearboxes has been set up on a very rigid monolithic structure enabling the application of heavy loads.

1.1 Технические характеристики

Редукторы и мотор-редукторы данного типа сконструированы в цельном неразъемном корпусе, способном воспринимать повышенные нагрузки.

1.2 Designazione

1.2 Designation

1.2 Маркировка

Designazione riduttori
Gearboxes designation
Маркировка редукторов

OM - OR - OC

	Versione *Version* Исполнение	Grand. *Size* Габарит	Tipo *Type* Тип	* 1	* 2	* 3	*4	*5	*6	*7	ir	IEC	Tipo *Type* Тип	Grandezza *Size* Габарит	Lunghezza *Lenght* Типоразмер	Designazione Motori *Designation Motors* Маркировка моторов CT18IGBD1
OM	**P**** 63-71 90-112 132-150 170-190	**63** **71** **80** **90** **100** **112** **125** **132** **140** **150** **170** **190**	— **F1** **F2** **P**	— **S**	— **B** **C** **N** **D** **DB** **CD** **FD** **FDB** **QL** **L**	Diametro foro opzionale *Optional hollow shaft diameter* Опциональный диаметр выходного вала	— **S**	**O** **A**	— **S**	**-**	Vedi tabelle prestazioni *See performance tables* Смотри таблицу характеристик	80 (B5) 80 (B14)	T TA .... H	56 315	A .... ML	Esempio / *Example* Пример
																OMP 71 C 1:37.0 80 B5
																OMP 90 1: 92.3 T 56 A 4 B5
OR	**F** 71-80 90-100 112-125 132-140 150-170 190		C5													**ORP 63 P SC 1:27.4**
OC*	C5												T TA .... H	56 315	A .... ML	**OCP 112 C 1:57.1 T 56 A 4**

N.B.
* Non sono previste le versioni:
OC 80, 100, 125, 132, 140, 150, 170, 190.

** La versione P può montare le flange F1, F2, P solo nella grandezza 63

NOTE.
** We don't supply the following type:*
OC 80, 100, 125, 132, 140, 150, 170, 190.

*** Version P may be fitted with flanges F1, F2 and P only is size 63.*

ПРИМЕЧАНИЕ.
* Не изготавливаются типы OC 80, 100, 125, 132, 140, 150, 170 и 190

** Исполнение P может быть изготовлено с фланцем F1, F2, P только на 63 типоразмере.

Specifiche:

- **[*1] Lato flangia uscita**:
  Nessuna indicazione = flangia uscita con montaggio destro.
  S = flange uscita con montaggio sinistro.

Specification:

- ***[*1] Mounting position output side:***
  No indication (standard) = output flange on right side;
  S = *output flange on left side.*

Спецификация:

- **[*1] Положение выходного фланца:**
  Не указано (Standard) = выходной фланец справа
  S = Выходной фланец слева.

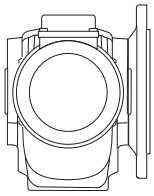

63 - 71 - 90 - 112

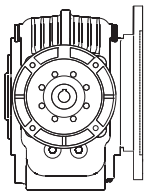

80 - 100 - 125 - 140

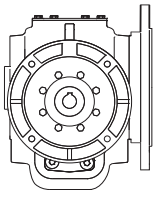

132 - 150 - 170 - 190

1.2 Designazione

- **[*2] Albero uscita**:
  Nessuna indicazione = albero forato;
  B = albero bisporgente integrale
  C = albero forato con calettatore
  N = Sporgente Integrale
  D = Sporgente Scanalato
  DB = Bisporgente integrale Scanalato
  CD = Albero forato Scanalato
  FD = Flangia brocciata
  FDB = Flangia brocciata Bisporgente
  QL = Quick Locking
  L = Predisposizione "Quick Locking "

1.2 Designation

- ***[*2] Output shaft**:*
  No indication = shaft with keyway;
  ***B =** Double integral output shaft*
  ***C =** hollow shaft with shrink disk*
  ***N** = Output shaft*
  ***D** = Splined output shaft*
  ***DB** =Double splined shaft*
  ***CD** =Splined hollow shaft*
  FD = *Broached flange*
  FDB =*Double broached flange*
  QL = Quick Locking
  L = Adjustement "Quick Locking "

1.2 Маркировка

- **[*2] Выходной вал:**
  Не указано = Полый с пазом
  B = Двойной цилиндрический
  C = Полый со стяжной муфтой
  N = Выходной вал
  D = Односторонний шлицевой вал
  DB = Двусторонний шлицевой вал
  CD = Шлицевой полый вал
  FD = Фланцевый
  FDB =Двусторонний фланцевый
  QL = Quick Locking
  L = Подготовлен для "Quick Locking"

C

- **[*3] Diametro albero**:
  Vedi tabella .

- ***[*3] Shaft diameter**:*
  See table .

- **[*3] Диаметр выходного вала**:
  Смотри таблицу.

Grandezza *Size* Габарит	–		C		N	B	D	DB	CD	FD	FDB
	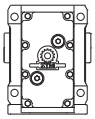		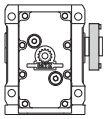		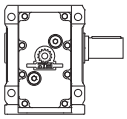	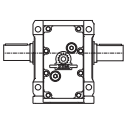	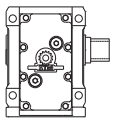	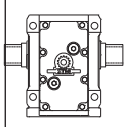	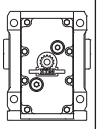	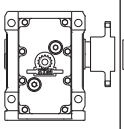	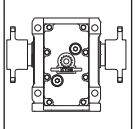
	Albero forato *Shaft with keyway* Полый вал со шпоночным пазом		Albero forato con calettatore *Hollow shaft with shrink disc* Полый вал со стяжной муфтой		Sporgente Integrale *Output shaft* Цилиндрический вал	Bisporgente integrale *Double output shaft* Двусторонний цилиндрический вал	Sporgente Scanalato Splined output shaft Шлицевой	Bisporgente integrale Scanalato Double splined shaft Двусторонний шлицевой	Albero forato Scanalato Splined hollow shaft Полый шлицевой	Flangia brocciata *Broached flange* Фланцевый	Flangia brocciata Bisporgente Double broached Двусторонний фланцевый
	Стандарт	Опция	Стандарт	Опция	Стандарт Опция		.				
	-	...	C	C...	N	B	D	DB	CD	FD	FDB
63	∅ 30	∅ 25 ∅ 28	∅ 30	-	∅ 30 Стандарт		DIN 5482 28 x 25		DIN 5482 28 x 25	-	
71	∅ 35	∅ 30 ∅ 32	∅ 35		∅ 35 Стандарт		DIN 5482 35 x 31		DIN 5482 35 x 31	-	
80	∅ 32	∅ 30 ∅ 35	∅ 35		∅ 32 Стандарт		DIN 5482 40 x 36		DIN 5482 35 x 31	DIN 5482 40 x 36	
90	∅ 40	∅ 42 ∅ 45 ∅ 48	∅ 40		∅ 40 Стандарт		DIN 5482 40 x 36		DIN 5482 40 x 36	-	
100	∅ 45	∅ 40 ∅ 50	∅ 45		∅ 45 Стандарт		DIN 5482 58 x 53		DIN 5482 45 x 41	DIN 5482 58 x 53	
112	∅ 50	∅ 55	∅ 50		∅ 50 Стандарт		DIN 5482 50 x 45		DIN 5482 50 x 45	-	
125	∅ 55	∅ 50 ∅ 60	∅ 55		∅ 55 Стандарт		DIN 5482 70 x 64		DIN 5482 55 x 50	DIN 5482 70 x 64	
132	∅ 60	∅ 70	∅ 60	∅ 70	∅ 60 Стандарт ∅ 70 Опция		FIAT 70		DIN 5482 70 x 64	FIAT 70	
140	∅ 70	∅ 60	∅ 70	-	∅ 70 Стандарт		FIAT 70		DIN 5482 70 x 64	FIAT 70	
150	∅ 70	∅ 80	∅ 70	∅ 80	∅ 70 Стандарт ∅ 80 Optional		FIAT 80		DIN 5482 80 x 74	FIAT 80	
170	∅ 90	-	∅ 90	-	∅ 90 Стандарт		FIAT 95		DIN 5482 90 x 84	FIAT 95	
190	∅ 100	-	∅ 100		∅ 100 Стандарт		DIN 5480 105 x 80		DIN 5482 100 x 94	DIN 5480 105 x 80	

1.2 Designazione

- **[*3] Diametro albero**:
  Vedi tabella .

1.2 Designation

- ***[*3] Shaft diameter***:
  See table .

1.2 Маркировка

- **[*3] Диаметр вала**:
  Смотри таблицу.

Grandezza *Size* Größe	QL "Quick Locking"	L Predisposizione "Quick Locking " Adjustement "Quick Locking " Подготовлен для "Quick Locking"
71	∅ 20 - ∅ 25 - ∅ 30	Contattare nostro ufficio tecnico commerciale Please, contact our technical sales dept. Пожалуйста, свяжитесь с нашим терхнический отделом
80		
90	∅ 25 - ∅ 30 - ∅ 35 - ∅ 40 - ∅ 45	
100		
112	∅ 30 - ∅ 35 - ∅ 40 - ∅ 45 - ∅ 50	
125	∅ 35 - ∅ 40 - ∅ 45 - ∅ 50 - ∅ 55	
132	∅ 40 - ∅ 45 - ∅ 50 - ∅ 55 - ∅ 60	
140		
150	∅ 45 - ∅ 50 - ∅ 55 - ∅ 60 - ∅ 65 - ∅ 70	
170	∅ 55 - ∅ 60 - ∅ 65 - ∅ 70 - ∅ 75 - ∅ 80	
190	∅ 70 - ∅ 75 - ∅ 80 - ∅ 85 - ∅ 90	

- **[*4] Posizione Albero:**
  Nessuna indicazione = lato destro (standard);
  S = lato sinistro, montaggio dalla parte opposta (opzionale).

- ***[*4] Mounting Shaft:***
  No indication (standard) = on right side;
  ***S** = on left side, on the opposite.*

- **[*4] Положение вала:**
  Не указано (Стандарт) = справа;
  S = слева.

Quick Locking	QL	**132-150-170-190** **80-100-125-140**	**71-90-112**
Albero forato con calettatore *Hollow shaft with shrink disc* Полый со стяжной муфтой	C		
Sporgente Integrale *Output shaft* Цилиндрический	N		
Sporgente Scanalato Splined output shaft Шлицевой	D		
Albero forato Scanalato Splined hollow shaft Полый шлицевой	CD		
Flangia brocciata *Broached flange* Фланцевый	FD		

1.2 Designazione

- **[*5] Senso di rotazione (valido solo se richiesto dispositivo antiretro):**
  O = ORARIO (il riduttore può ruotare solo in senso orario visto dal lato destro come in figura);
  A = ANTIORARIO.

1.2 Designation

- ***[*5] Rotation sense (only necessary for solution with backstop device):***
  ***O** = CLOCKWISE (looking at the gearbox from the perspective shown below).*
  ***A** = ANTICLOCKWISE.*

1.2 Маркировка

- **[*5] Направление вращения (только для ограничителей обратного хода):**
  O = по часовой стрелке
  A = против часовой стрелки

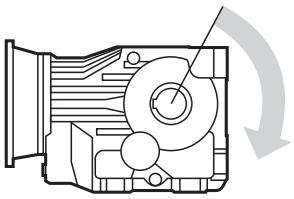

- **[*6] Posizione antiretro:**
  Nessuna indicazione = (standard);
  S = montaggio dalla parte opposta (opzionale).
  N.B.
  olny 80-100-125-132-140-150-170-190

- ***[*6] Mounting backstop device:***
  No indication = (standard);
  ***S** = on the opposite.*

  N.B.
  solo 80-100-125-132-140-150-170-190

- **[*6] Положение ограничителя обратного хода:**
  Не указано = (Стандарт);
  S = с противоположной стороны.
  ПРИМЕЧАНИЕ
  Для 80-100-125-132-140-150-170-190

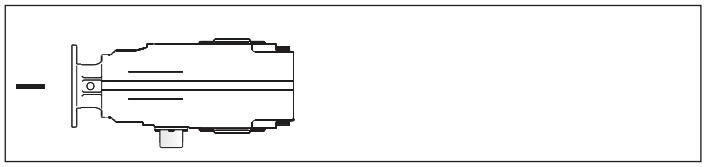

80 - 100 - 125 - 140

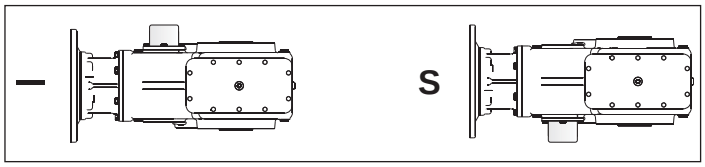

132 - 150 - 170 - 190

- **[*7] Esecuzione Grafica**
  Nessuna indicazione = Come in figura (Standard);

  NB:
  Solo per le grandezze **80-100-125-132-140-150-170-190** è possibile concordare una esecuzione speciale con nostro Ufficio Commerciale.

- ***[*7]*** Shaft arrangement
  No indication=Like a picture (standard);

  NB:
  Only for sizes **80-100-125-132-140-150-170-190** is available to agree a special arrangement with our sales dept.

- **[*7]** Расположение валов
  Не указано = Как на картинке (Станд.)

  Примечание:
  Только для габаритов **80-100-125-132-140-150-170-190** необходимо согласование с нашим отделом продаж.

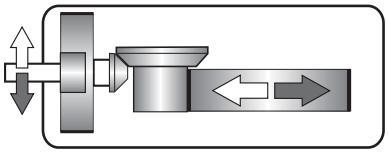

63-71-90-112

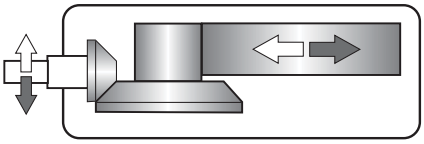

80-100-125-140

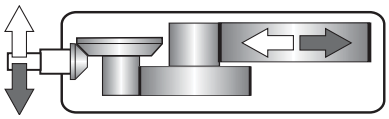

132-150-170-190

Altre specifiche:

- **[M2, M3, M4, M5, M6]** Posizioni di montaggio con indicazione dei tappi di livello, carico e scarico; se non specificato si considera standard la posizione **M1** (vedi par. 1.4).

- **[T] Braccio di reazione.**
  Braccio di reazione (vedi par. 1.9).
  E' possibile montare il braccio di reazione solo sulle versioni flangiate .

- **[2, 3, 4]** Posizione della morsettiera del motore se diversa da quella standard (1).

Further specification:

- ***[M2, M3, M4, M5, M6]** Mounting position with indication of breatherm level and drain plugs; if not specified, standard position is **M1** (see par. 1.4).*

- ***[T] Torque arm***
  (see pa. 1.9).
  Only to flange casing is possible to mount a torque arm.

- ***[2, 3, 4]** Position of the motor terminal box if different from the standard one (1).*

Другие спецификации:

- Если при заказе монтажное положение не указано, редуктор будет оснащен пробками для монтажного положения **M1**. (см.Часть 1.4).

- **[T] Реактивный кронштейн**
  (см. Часть 1.9)
  Возможна установка только на исполнение F

- Положения клемной коробки **[2 , 3 , 4]**, отличаются от стандартного положения [1]

1.3 Versioni

1.3 Versions

1.3 Исполнение

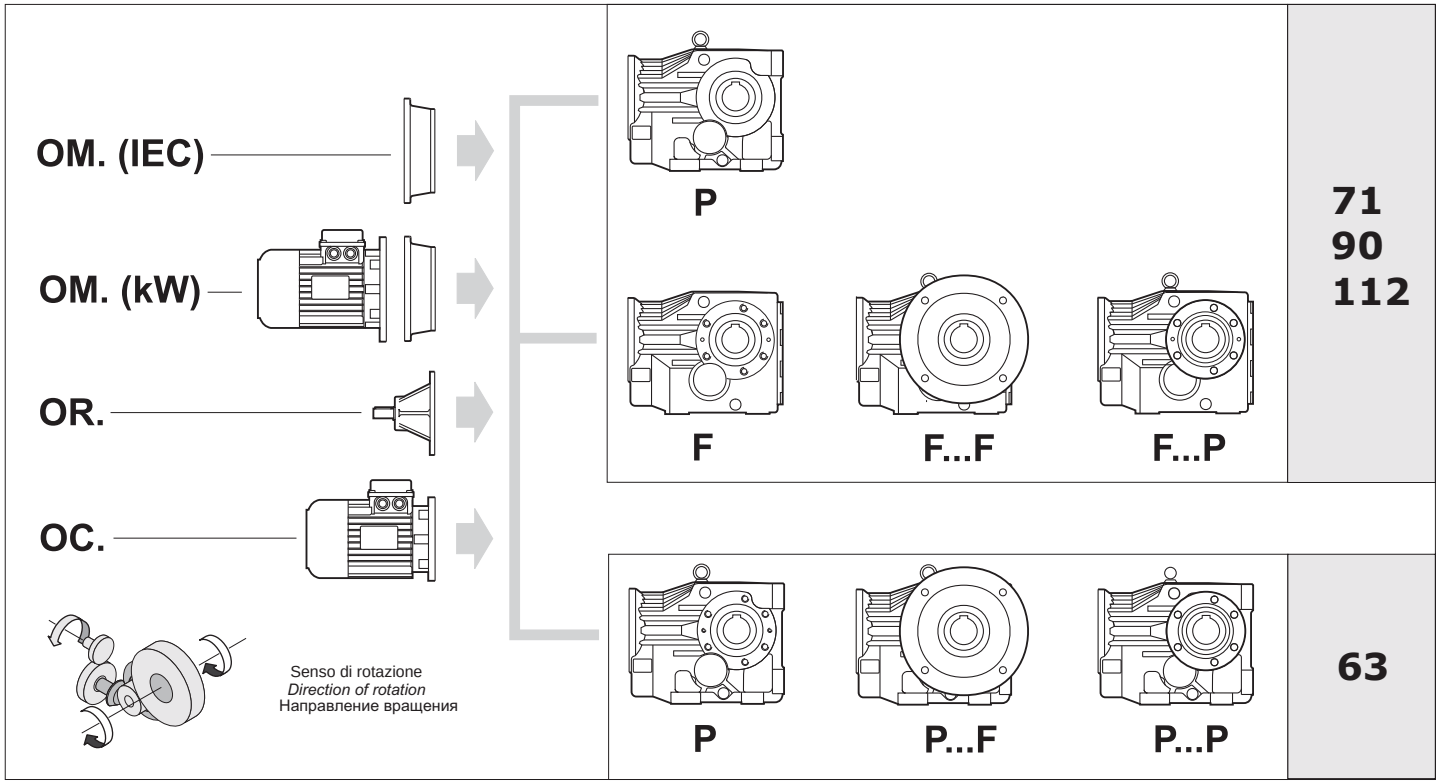

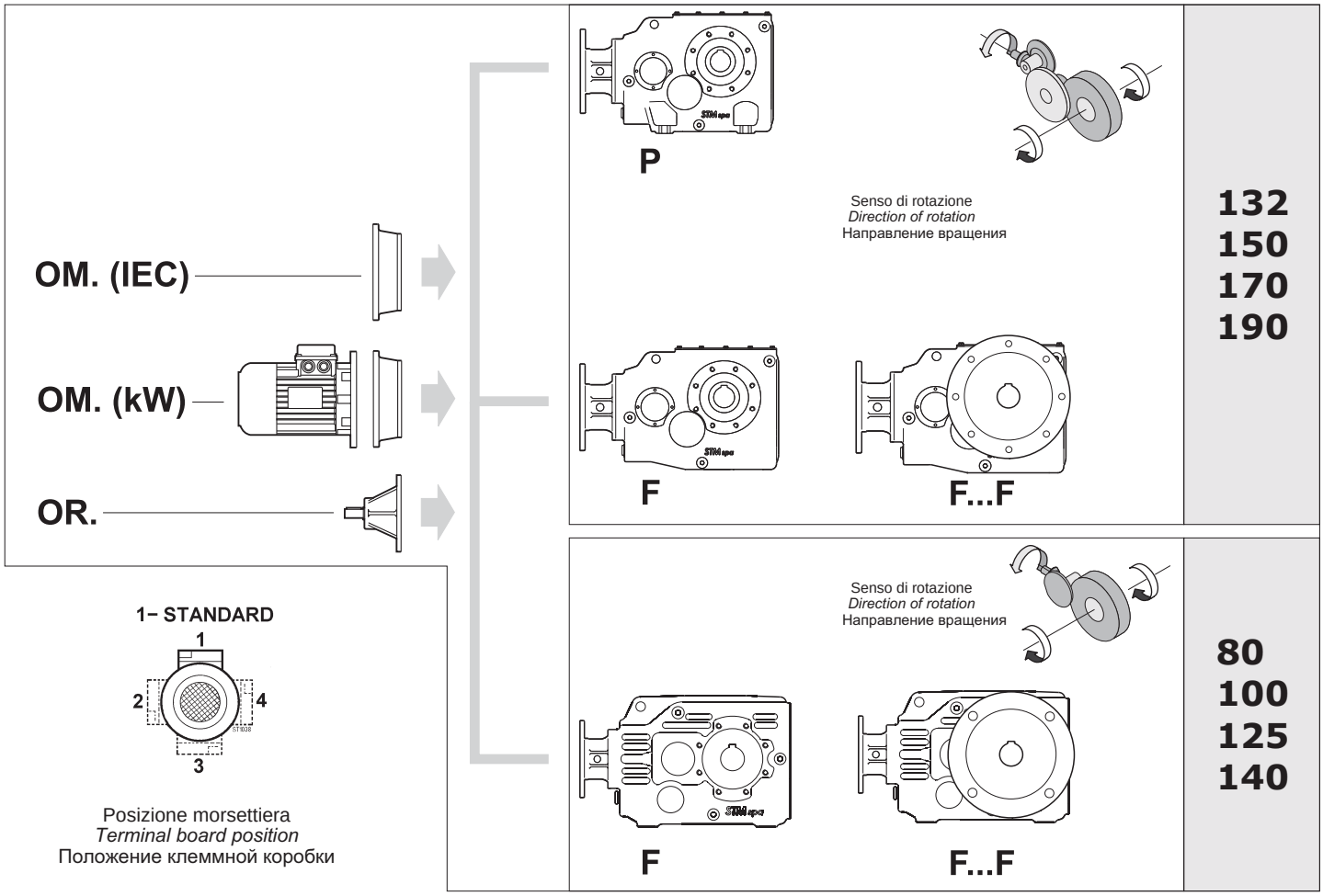

1.4 Lubrificazione

1.4 Lubrication

1.4 Смазка

Lubrificazione riduttori
Gearboxes lubrication
Смазка редукторов

OM - OR - OC

Generalità
Si consiglia l'uso di oli a base sintetica. (Vedere a tale proposito le indicazioni riportate nel capitolo A, paragrafo 1.6).
Nella Tab. sono riportati i quantitativi di olio necessari per il corretto funzionamento dei riduttori.
Prescrizioni in fase d'ordine e stato di fornitura
I riduttori della grandezza 63 è forniti completi di olio sintetico di viscosità ISO 320.
Per questi riduttori **non è necessario** specificare la posizione di montaggio.
I riduttori della grandezza 71 è forniti completi di olio sintetico di viscosità ISO 320.
Per questi riduttori **è necessario** specificare la posizione di montaggio.
I riduttori nelle grandezze 80, 90, 100, 112,125, 132,140,150,170,190 sono forniti predisposti per lubrificazione ad olio ma privi di lubrificante il quale potrà essere fornito a richiesta.
Per questi riduttori **è necessario** specificare la posizione di montaggio.

General information
The use of synthetic oil is recommended (see details in Chapter A, paragraph 1.6).
Tab. shows the quantities of oil required for correct parallel-shaft mounted gearbox performance.

Ordering phase requirements and state of supply
Size 63 gearbox is supplied with ISO 320 viscosity synthetic oil.
***It is not necessary** to specify mounting position of this gearbox.*
Size 71 gearbox is supplied with ISO 320 viscosity synthetic oil.
*It **is necessary** to specify the mounting position with these gearboxes.*
Size 80, 90, 100, 112,125, 132,140,150,170 and 190 are supplied pre-arranged for oil lubrication but without lubricant that can be requested separately.
***It is necessary** to specify the mounting position with these gearboxes.*

Общая информация
Рекомендуется использовать синтетические масла (см. Главу А, параграф 1.4.) Таблица отображает необходимое количество масла в зависимости от монтажного положения

Условия к заказу изделия
Редукторы 63 типоразмера поставляются заправленными синтетическим маслом вязкостью ISO 320 сСт., указывать монтажное положение **не требуется.**
Редукторы 71 типоразмера поставляются заправленными синтетическим маслом вязкостью ISO 320 сСт. **Необходимо** указать требуемое монтажное положение для данных редукторов.
Редукторы 80, 90, 100, 112, 125, 132, 140, 150, 170 и 190 типоразмеров поставляются без смазки, которая должна быть заказана отдельно.
Необходимо указать требуемое монтажное положение для данных редукторов.

C

Posizioni di montaggio

Mounting positions

Монтажные положения

63 - 71 -90 -112

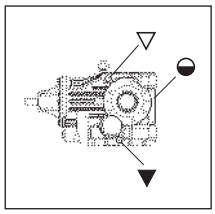
M1

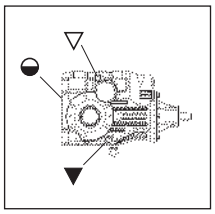
M2

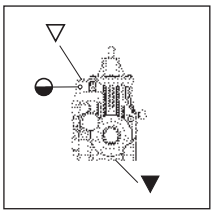
M3

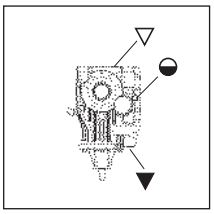
M4

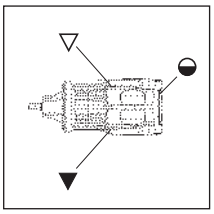
M5

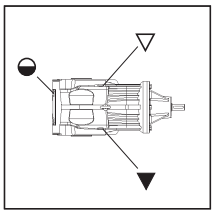
M6

CON ANTIRETRO / WITH ANTIRUN-BACK DEVICE / С ОГРАНИЧИТЕЛЕМ ОБРАТНОГО ХОДА

Quantità di lubrificante / *Lubricant Quantity* / Количество смазки (кг)

OM OR - OC	Posizioni di montaggio / *Mounting Positions* / Монтажные положения						Stato di fornitura *State of supply* Состояние поставки	* n°. tappi olio * *No.of plugs* Кол-во пробок	Pos. montaggio *Mounting position* Указание монтажа
	M1	M2	M3	M4	M5	M6			
63	1.260						Riduttori forniti completi di olio sintetico *Gearboxes suplied with synthetic oil* Редукторы поставляются заправленными синтетическим маслом	1	**Non necessaria *Not necessary Не требуется***
71	1.350	1.250	1.850	1.550	1.700	1.700		1	**Necessaria *Necessary* Необходимо**
90	2.700	2.700	3.600	2.700	2.700	2.700	Riduttori predisposti per lubrificazione ad olio *Gearboxes suplied ready for oil lubrication* Редукторы подготовленные к смазке	7	
112	5.000	5.000	7.500	5.000	5.000	5.000		7	

SENZA ANTIRETRO / WITHOUT ANTIRUN-BACK DEVICE / OHNE UMKEHRSCHUTZVORRICHTUNG

Quantità di lubrificante / *Lubricant Quantity* / Количество смазки (кг)

OM OR - OC	Posizioni di montaggio / *Mounting Positions* / Монтажные положения						Stato di fornitura *State of supply* Состояние поставки	* n°. tappi olio * *No.of plugs* Anzahl Betriebschraube	Pos. montaggio *Mounting position* Указание монтажа
	M1	M2	M3	M4	M5	M6			
63	1.300						Riduttori forniti completi di olio sintetico *Gearboxes suplied with synthetic oil* Редукторы поставляются заправленными синтетическим маслом	1	**Non necessaria *Not necessary Не требуется***
71	1.350	1.250	1.950	1.550	1.700	1.700		1	**Necessaria *Necessary* Необходимо**
90	3.000	3.000	3.850	3.000	3.000	3.000	Riduttori predisposti per lubrificazione ad olio *Gearboxes suplied ready for oil lubrication* Редукторы подготовленные к смазке	7	
112	5.500	5.500	8.200	5.500	5.500	5.500		7	

1.4 Lubrificazione

1.4 Lubrication

1.4 Смазка

80 - 100 - 125 - 140

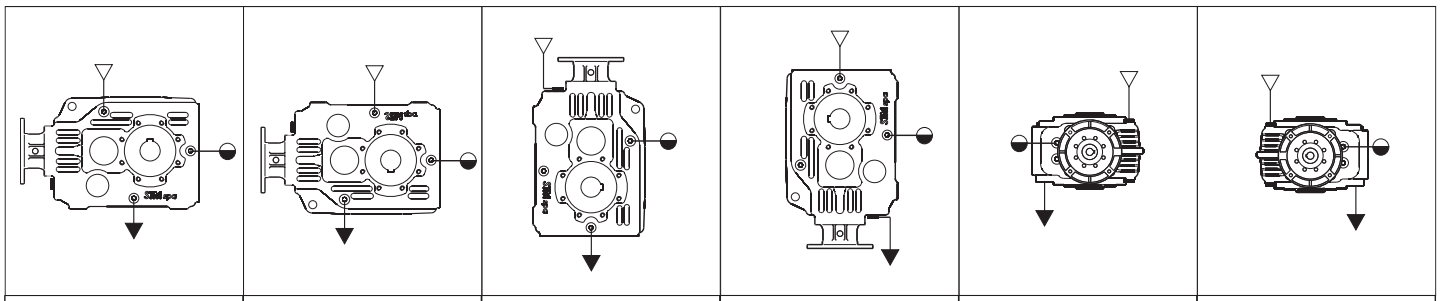

M1	M2	M3	M4	M5	M6

Quantità di lubrificante / *Lubricant Quantity* / Количество смазки (кг)									
OM OR	Posizioni di montaggio / *Mounting Positions* / Монтажные положения						Stato di fornitura *State of supply* Состояние поставки	* n°. tappi olio * *No.of plugs* Кол-во пробок	Pos. montaggio *Mounting position* Указание монтажа
	M1	M2	M3	M4	M5	M6			
80	1.00	1.00	1.40	1.20	1.30	1.30	Riduttori predisposti per lubrificazione ad olio *Gearboxes suplied ready for oil lubrication* Редукторы подготовленные к смазке	8	**Necessaria *Necessary* Необходимо**
100	2.20	2.20	2.50	2.50	2.60	2.60			
125	4.00	4.00	4.40	4.40	4.50	4.50			
140	9.10	9.10	10.2	10.5	13.3	13.3			

132 - 150 - 170 - 190

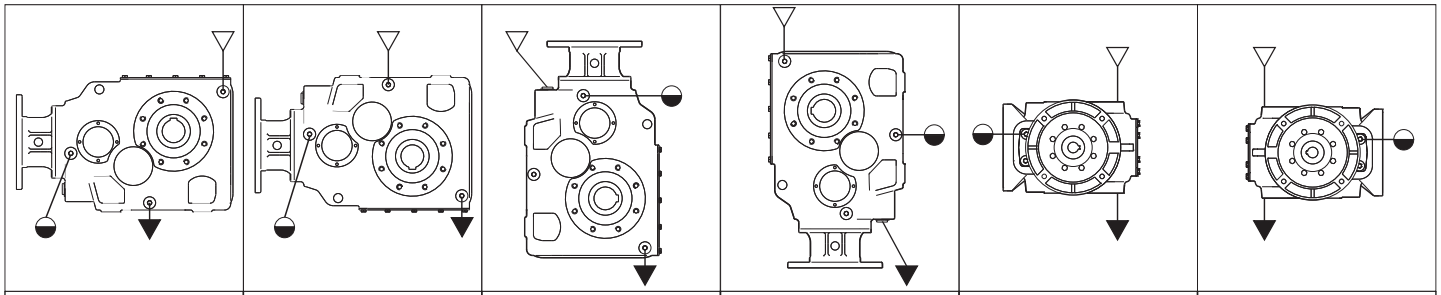

M1	M2	M3	M4	M5	M6

Quantità di lubrificante / *Lubricant Quantity* / Schmiermittelmenge (kg)									
OM OR	Posizioni di montaggio / *Mounting Positions* / Монтажные положения						Stato di fornitura *State of supply* Состояние поставки	* n°. tappi olio * *No.of plugs* Кол-во пробок	Pos. montaggio *Mounting position* Указание монтажа
	M1	M2	M3	M4	M5	M6			
132	8	8	14	7.5	11	11	Riduttori predisposti per lubrificazione ad olio *Gearboxes suplied ready for oil lubrication* Редукторы подготовленные к смазке	8	**Necessaria *Necessary* Необходимо**
150	11	11	21	12	16.5	16.5		8	
170	17	17	33	17	24.5	24.5		8	
190	23	25	43.8	25	33	33		8	

Carico / *Breather plug* / Воздушный клапан
Livello / *Level plug* / Уровневая пробка
Scarico / *Drain plug* / Сливная пробка

Le quantità di olio sono approssimative; per una corretta lubrificazione occorre fare riferimento al livello segnato sul riduttore.

ATTENZIONE

A) Se in fase d'ordine la posizione di montaggio è omessa, il riduttore verrà fornito con i tappi predisposti per la posizione M1.
B) Il tappo di sfiato è allegato solo nei riduttori che hanno più di un tappo olio.
C) Eventuali forniture con predisposizioni tappi diverse da quella indicata in tabella, dovranno essere concordate.
D) Nei riduttori dove è necessario specificare la posizione di montaggio, la posizione richiesta è indicata nella targhetta del riduttore.

Oil quantities listed in the table are approximate; to ensure correct lubrication, please refer to the level mark on the gear unit.

WARNING

A) It is necessary to specify the mounting position when ordering. If the mounting position is not specified in the ordering phase, the gearbox supplied will have plugs pre-arranged for position M1.
B) A breather plug is supplied only with gearboxes that have more than one oil plug.
C) The supply of gearboxes with different plug pre-arrangements has to be agreed with the manufacturer.
D) The gearboxes that need a specific assembling position have the indication of it on the label of the gearbox.

Приведенные значения необходимого количества масла приблизительны. При заправке редуктора маслом ориентируйтесь по пробке уровня масла.

ВНИМАНИЕ

A) Если при заказе монтажное положение не было указано, редуктор будет укомплектован пробками для монтажной позиции M1.

B) Воздушными клапанами комплектуются только редукторы, имеющие более, чем одну пробку.

C) Иные варианты установки пробок должны быть согласованы с производителем

D) Для редукторов, в маркировке которых необходимо указывать монтажное положение, оно указывается на заводской табличке.

1.5 Carichi radiali e assiali

Quando la trasmissione del moto avviene tramite meccanismi che generano carichi radiali sull'estremità dell'albero, è necessario verificare che i valori risultanti non eccedano quelli indicati nelle tabelle.

Nella Tab. 3.4 sono riportati i valori dei carichi radiali ammissibili per l'albero veloce (Fr_1). Come carico assiale ammissibile contemporaneo si ha:

$$Fa_1 = 0.2 \times Fr_1$$

1.5 Axial and overhung load

Should transmission movement determine radial loads on the angular shaft end, it is necessary to make sure that resulting values do not exceed the ones indicated in the tables.

In Table 3.4 permissible radial load for input shaft are listed (Fr_1). Contemporary permissible axial load is given by the following formula:

$$Fa_1 = 0.2 \times Fr_1$$

1.5 Радиальная и осевая нагрузки

При передаче вращения через механизмы, создающие радиальную нагрузку на вал (шкивы, муфты, звездочки), необходимо проверить, чтобы значения этих нагрузок не превышали указанные в таблице.

В таблице 2.3 приведены допустимые радильной нагрузки (Fr_1) для входного вала. Для определения допустимой аксиальной нагрузки используйте формулу:

$$Fa_1 = 0.2 \times Fr_1$$

C

Tab. 3.4

63 - 71 - 80 - 90 - 100 - 112 - 125							
n_1 [min^{-1}]	Fr_1 [N] OR .						
	63	71	80	90	100	112	125
2800	320	430	450	520	650	600	800
1400	400	550	550	700	800	800	1000
900	450	600	600	800	900	920	1200
500	500	850	850	1100	1000	1300	1600

132 - 140 - 150 -170 - 170					
n_1 [min^{-1}]	Fr_1 [N] OR .				
	132	140	150	170	190
2800	*	1500	*	*	*
1400		2000			
900		2500			
500		3000			

*Contattare il ns. servizio tecnico / *Contact our technical dept* / Свяжитесь с нашим техническим отделом

In Tab. 3.5 sono riportati i valori dei carichi radiali ammissibili per l'albero lento (Fr_2) . Come carico assiale ammissibile contemporaneo si ha:

$$Fa_2 = 0.2 \times Fr_2$$

In Table 3.5 permissible radial loads for output shaft a*re listed (Fr_2).*
Permissible axial load is given by the following formula:

$$Fa_2 = 0.2 \times Fr_2$$

В таблице 3.5 приведены допустимые радильной нагрузки (Fr_2) для выходного вала. Для определения допустимой аксиальной нагрузки используйте формулу:

$$Fa_2 = 0.2 \times Fr_2$$

1.5 Carichi radiali e assiali

1.5 Axial and overhung load

1.5 Радиальная и осевая нагрузки

Tab. 3.5

63 - 71 - 80 - 90 - 100 - 112 - 125							
Fr_2 [N]							
n_2 [min^{-1}]	**63**	**71**	**80**	**90**	**100**	**112**	**125**
400	1500	2900	5000	9000	8000	11000	12500
320	1750	3000	5500	10000	9000	11500	14000
260	1950	3300	6000	10600	10000	12000	16000
200	2050	3600	6000	11400	10000	12500	16000
160	2250	3700	6000	12000	10000	13200	16000
125	2400	4050	6000	12500	10000	13300	16000
90	2750	4400	6500	13500	10000	15000	16000
60	2900	4800	7100	13500	10600	16600	17000
40	3300	5300	7500	13500	11800	17500	19000
25	4000	6500	8000	13500	12500	17500	20000
16	4500	6500	8000	13500	12500	17500	20000
10	5300	6500	8000	13500	12500	17500	20000
5	6400	6500	8000	13500	12500	17500	20000

132 - 140 - 150 - 170 - 190					
Fr_2 [N]					
n_2 [min^{-1}]	**132**	**140**	**150**	**170**	**190**
320	13500	14000	17500	19400	25200
250	15500	16000	19200	21100	27800
200	16500	18000	20500	23300	29500
160	17500	18500	22100	24800	32000
112	19000	20000	23500	27000	35200
63	23000	28000	27500	34200	44600
36	29000	30000	34000	41000	53200
<12.5	32500	35000	43000	57000	65000

I carichi radiali indicati nelle tabelle si intendono applicati a metà della sporgenza dell'albero lento standard (vedi fig. 2.6) e sono riferiti ai riduttori operanti con fattore di servizio 1.
Valori intermedi relativi a velocità non riportate possono essere ottenuti per interpolazione considerando però che Fr_1 a 500 min^{-1} e Fr_2 a 5 min^{-1} rappresentano i carichi massimi consentiti. Per i carichi non agenti sulla mezzeria dell'albero lento o veloce si ha:

a 0.3 della sporgenza:
$Fr_x = 1.25 \times F_{r1-2}$
a 0.8 dalla sporgenza:
$Fr_x = 0.8 \times F_{r1-2}$

The radial loads shown in the tables are applied on the middle of standard shaft extensions (see fig. 2.6). Base of these values is a service factor 1.
Values for speeds that are not listed can be obtained through interpolation but it must be considered that Fr_1 at 500 min^{-1} and Fr_2 at 5 min^{-1} represent the maximum allowable loads.
For radial loads which are not applied on the middle of the shafts, the following values can be calculated:

at 0.3 from extension:
$Fr_x = 1.25 \times F_{r1-2}$
at 0.8 from extension:
$Fr_x = 0.8 \times F_{r1-2}$

Радиальные нагрузки указанные в таблицах соответствуют точке приложения усилия к центру вала и применимы к редукторам с сервис-факторам 1. Не указанные промежуточные значения скоростей, могут быть получены путем интерполяции, но необходимо учитывать, что Fr_1 при 500 min^{-1} и Fr_2 при 5 min^{-1} представляют собой максимально допустимые нагрузки. Значения нагрузок, которые приложены не по осевой линии выходного вала могут быть будут получены расчетом:

При 0.3L
$Fr_x = 1.25 \times F_{r1-2}$
При 0.8L
$Fr_x = 0.8 \times F_{r1-2}$

Tab. 2.6

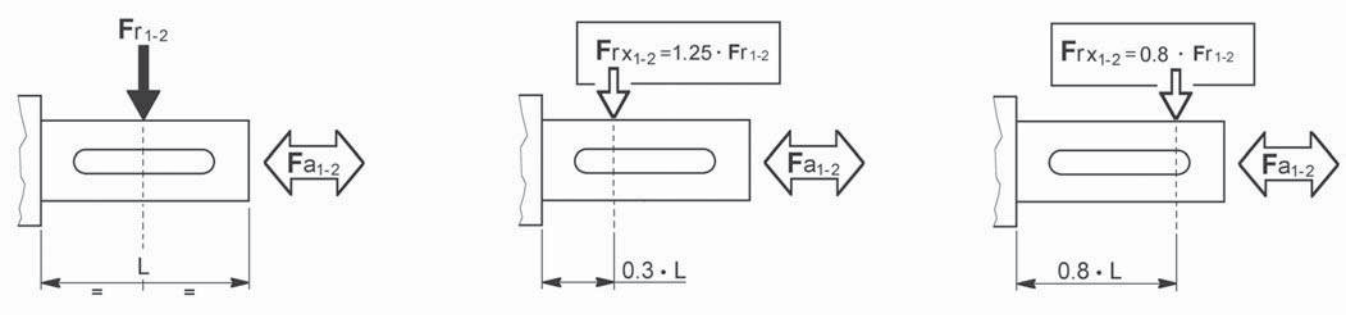

1.6 Prestazioni riduttori OR — *1.6 OR gearboxes performances* — 1.6 Характеристики редукторов OR

OR 63

Kg 10.5

ir	n_1 = 2800 min^{-1}				n_1 = 1400 min^{-1}				n_1 = 900 min^{-1}				n_1 = 500 min^{-1}				IEC
	n_2 min^{-1}	T_{2M} Nm	P kW	RD %	n_2 min^{-1}	T_{2M} Nm	P kW	RD %	n_2 min^{-1}	T_{2M} Nm	P kW	RD %	n_2 min^{-1}	T_{2M} Nm	P kW	RD %	
7.9	354	140	5.8	90	177	170	3.5	90	114	190	2.5	90	63	200	1.5	90	
10.3	272	150	4.7	90	136	185	2.9	90	88	200	2.0	90	49	215	1.2	90	
11.5	244	155	4.4	90	122	190	2.7	90	78	205	1.9	90	44	220	1.1	90	
13.3	211	175	4.3	90	105	220	2.7	90	68	235	1.9	90	38	245	1.1	90	
14.8	189	180	4.0	90	94	220	2.4	90	61	240	1.7	90	34	250	0.99	90	
17.2	163	185	3.5	90	82	220	2.1	90	52	245	1.5	90	29	255	0.86	90	112 B5
19.5	143	190	3.2	90	72	230	1.9	90	46	245	1.3	90	26	255	0.77	90	112 B14
23.7	118	220	3.0	90	59	240	1.6	90	38	260	1.1	90	21	270	0.66	90	
27.5	102	225	2.7	90	51	240	1.4	90	33	260	1.0	90	18.2	270	0.57	90	100 B5 100 B14
31.2	90	230	2.4	90	45	240	1.3	90	29	260	0.88	90	16.0	270	0.50	90	
35.8	78	230	2.1	90	39	250	1.1	90	25	260	0.76	90	14.0	270	0.44	90	90 B5 90 B14
44.6	63	230	1.7	90	31	250	0.90	90	20	260	0.61	90	11.2	270	0.35	90	
52.4	53	230	1.4	90	27	250	0.79	90	17.2	260	0.52	90	9.5	270	0.30	90	
69.0	41	230	1.1	90	20	250	0.58	90	13.0	260	0.39	90	7.2	270	0.23	90	80 B5 80 B14
79.5	35	230	0.94	90	17.6	250	0.51	90	11.3	260	0.34	90	6.3	270	0.20	90	
90.6	31	200	0.72	90	15.4	230	0.41	90	9.9	250	0.29	90	5.5	265	0.17	90	71 B5
103.8	27	200	0.63	90	13.5	235	0.37	90	8.7	250	0.25	90	4.8	265	0.15	90	63 B5
129.3	22	200	0.51	90	10.8	240	0.30	90	7.0	260	0.21	90	3.9	270	0.12	90	
151.9	18.4	205	0.44	90	9.2	245	0.26	90	5.9	260	0.18	90	3.3	280	0.11	90	
200.1	14.0	210	0.34	90	7.0	250	0.20	90	4.5	260	0.14	90	2.5	280	0.08	90	
243.3	11.5	230	0.31	90	5.8	250	0.17	90	3.7	270	0.12	90	2.1	290	0.07	90	
280.4	10.0	230	0.27	90	5.0	250	0.15	90	3.2	280	0.10	90	1.8	290	0.06	90	
346.4	8.1	230	0.22	90	4.0	250	0.12	90	2.6	280	0.08	90	1.4	290	0.05	90	

Pt_N [kW]	tutti i rapporti *all ratios* Все передачи
	2.8

N.B. Per i riduttori evidenziati dal doppio bordo nella colonna delle potenze è necessario verificare lo scambio termico del riduttore (come indicato nel par. A-1.5). Per maggiori informazioni contattare l'ufficio tecnico STM.

NOTE. Please pay attention to the frame around the input power value: for this gearboxes it's important to check the thermal capacity (comp. par. A-1.5). For details please contact our technical department).
For details please contact our technical

ПРИМЕЧАНИЕ. Обратите внимание на характеристики редукторов обведенных рамкой. Для этих редукторов необходимо провести проверку термической мощности (A-1.5). Для получения информации обращайтесь в наш технический отдел.

N.B.
I pesi riportati sono indicativi e possono variare in funzione della versione del riduttore.

NOTE.
Listed weights are for reference only and can vary according to the gearbox version.

ПРИМЕЧАНИЕ
Указанный вес соответствует только исполнению с цилиндрических входным валом

1.6 Prestazioni riduttori OR — *1.6 OR gearboxes performances* — 1.6 Характеристики редукторов OR

OR 71

18.0 kg

ir	n_1 = 2800 min^{-1}				n_1 = 1400 min^{-1}				n_1 = 900 min^{-1}				n_1 = 500 min^{-1}				IEC
	n_2 min^{-1}	T_{2M} Nm	P kW	RD %	n_2 min^{-1}	T_{2M} Nm	P kW	RD %	n_2 min^{-1}	T_{2M} Nm	P kW	RD %	n_2 min^{-1}	T_{2M} Nm	P kW	RD %	
6.9	408	220	10.4	90	204	270	6.4	90	131	294	4.5	90	73	296	2.5	90	
8.4	333	250	9.7	90	167	300	5.8	90	107	312	3.9	90	59	313	2.1	90	
9.9	282	260	8.5	90	141	320	5.2	90	91	350	3.7	90	50	350	2.0	90	
11.4	246	280	8.0	90	123	340	4.9	90	79	380	3.5	90	44	435	2.2	90	
13.9	201	320	7.5	90	100	400	4.7	90	65	440	3.3	90	36	490	2.1	90	
16.5	170	330	6.5	90	85	400	4.0	90	55	440	2.8	90	30	500	1.7	90	
18.7	150	330	5.8	90	75	410	3.6	90	48	460	2.6	90	27	560	1.8	90	
22.9	122	350	5.0	90	61	430	3.1	90	39	490	2.2	90	22	585	1.5	90	
27.1	103	375	4.5	90	52	460	2.8	90	33	525	2.0	90	18.5	597	1.3	90	
30.6	92	375	4.0	90	46	460	2.5	90	29	525	1.8	90	16.4	597	1.1	90	
37.1	76	375	3.3	90	38	460	2.0	90	24	525	1.5	90	13.5	597	0.94	90	112 B5 112 B14
42.6	66	375	2.9	90	33	460	1.8	90	21	525	1.3	90	11.7	597	0.81	90	
49.3	57	375	2.5	90	28	460	1.5	90	18.2	525	1.1	90	10.1	599	0.70	90	100 B5 100 B14
53.4	52	375	2.3	90	26	460	1.4	90	16.9	525	1.0	90	9.4	602	0.66	90	
57.9	48	375	2.1	90	24	460	1.3	90	15.5	525	0.95	90	8.6	604	0.60	90	
76.1	37	375	1.6	90	18.4	460	0.98	90	11.8	525	0.72	90	6.6	610	0.47	90	90 B5 90 B14
87.4	32	375	1.4	90	16.0	460	0.86	90	10.3	525	0.63	90	5.7	612	0.41	90	
98.6	28	375	1.2	90	14.2	460	0.76	90	9.1	525	0.56	90	5.1	614	0.36	90	80 B5 80 B14
107.6	26	375	1.1	90	13.0	460	0.70	90	8.4	525	0.51	90	4.6	598	0.32	90	
123.5	23	375	1.0	90	11.3	460	0.60	90	7.3	525	0.45	90	4.0	608	0.28	90	71 B5
143.1	19.6	375	0.86	90	9.8	460	0.52	90	6.3	525	0.38	90	3.5	618	0.25	90	
154.8	18.1	375	0.79	90	9.0	460	48	90	5.8	525	0.35	90	3.2	621	0.23	90	63 B5
168.0	16.7	375	0.73	90	8.3	460	0.44	90	5.4	525	0.33	90	3.0	622	0.22	90	
179.6	15.6	375	0.68	90	7.8	460	0.42	90	5.0	513	0.30	90	2.8	555	0.18	90	
193.6	14.5	375	0.63	90	7.2	460	0.39	90	4.6	516	0.28	90	2.6	558	0.17	90	
209.4	13.4	375	0.58	90	6.7	460	0.36	90	4.3	522	0.26	90	2.4	567	0.16	90	
220.8	12.7	375	0.55	90	6.3	460	0.34	90	4.1	525	0.25	90	2.3	625	0.17	90	
253.4	11.0	375	0.48	90	5.5	460	0.29	90	3.6	525	0.22	90	2.0	625	0.15	90	
286.0	9.8	375	0.43	90	4.9	460	0.26	90	3.1	525	0.19	90	1.7	625	0.12	90	
298.8	9.4	375	0.41	90	4.7	460	0.25	90	3.0	525	0.18	90	1.7	590	0.12	90	
342.9	8.2	375	0.36	90	4.1	460	0.22	90	2.6	525	0.16	90	1.5	607	0.11	90	
387.0	7.2	375	0.31	90	3.6	460	0.19	90	2.3	525	0.14	90	1.3	618	0.09	90	

Pt_N [kW]	tutti i rapporti *all ratios* все передачи
	4.0

N.B. Per i riduttori evidenziati dal doppio bordo nella colonna delle potenze è necessario verificare lo scambio termico del riduttore (come indicato nel par. A-1.5). Per maggiori informazioni contattare l'ufficio tecnico STM.

NOTE. Please pay attention to the frame around the input power value: for this gearboxes it's important to check the thermal capacity (comp. par. A-1.5). For details please contact our technical department).
For details please contact our technical

ПРИМЕЧАНИЕ. Обратите внимание на характеристики редукторов обведенных рамкой. Для этих редукторов необходимо провести проверку термической мощности (A-1.5). Для получения информации обращайтесь в наш технический отдел.

N.B.
I pesi riportati sono indicativi e possono variare in funzione della versione del riduttore.

NOTE.
Listed weights are for reference only and can vary according to the gearbox version.

ПРИМЕЧАНИЕ
Указанный вес соответствует только исполнению с цилиндрических входным валом

1.6 Prestazioni riduttori OR — *1.6 OR gearboxes performances* — 1.6 Характеристики редукторов OR

OR 80

20.0 kg

ir	n_1 = 2800 min^{-1}				n_1 = 1400 min^{-1}				n_1 = 900 min^{-1}				n_1 = 500 min^{-1}				IEC
	n_2	T_{2M}	P	RD	n_2	T_{2M}	P	RD	n_2	T_{2M}	P	RD	n_2	T_{2M}	P	RD	
	min^{-1}	Nm	kW	%	min^{-1}	Nm	kW	%	min^{-1}	Nm	kW	%	min^{-1}	Nm	kW	%	
5,2	553	284	17,3	95	281	310	9,6	95	194	315	6,7	95	97	315	3,4	95	
7,1	401	348	15,4	95	204	380	8,5	95	141	386	6,0	95	70	386	3,0	95	
10,0	286	458	14,4	95	145	500	8,0	95	100	508	5,6	95	50	508	2,8	95	112 B5 112 B14
11,9	239	504	13,2	95	121	550	7,4	95	84	558	5,2	95	42	558	2,6	95	
14,6	195	549	11,8	95	99	600	6,6	95	68	609	4,6	95	34	609	2,3	95	100 B5 100 B14
16,7	171	549	10,4	95	87	600	5,8	95	60	609	4,0	95	30	609	2,0	95	
21,2	134	549	8,1	95	68	600	4,5	95	47	609	3,2	95	24	609	1,6	95	90 B5 90 B14
24,2	118	549	7,1	95	60	600	4,0	95	41	609	2,8	95	21	609	1,4	95	
31,0	92	504	5,1	95	47	550	2,8	95	32	558	2,0	95	16,1	558	1,0	95	80 B5 80 B14
39,8	72	504	4,0	95	36	550	2,2	95	25	558	1,5	95	12,6	558	0,8	95	
51,0	56	504	3,1	95	28	550	1,7	95	19,6	558	1,2	95	9,8	558	0,6	95	71 B5
57,0	50	458	2,5	95	25	500	1,4	95	17,5	508	1,0	95	8,8	508	0,5	95	
73,2	39	504	2,2	95	19,8	550	1,2	95	13,7	558	0,8	95	6,8	558	0,4	95	

Pt_N [kW]	tutti i rapporti *all ratios* все передачи
	8.5

N.B. Per i riduttori evidenziati dal doppio bordo nella colonna delle potenze è necessario verificare lo scambio termico del riduttore (come indicato nel par. A-1.5). Per maggiori informazioni contattare l'ufficio tecnico STM.

NOTE. Please pay attention to the frame around the input power value: for this gearboxes it's important to check the thermal capacity (comp. par. A-1.5). For details please contact our technical department).
For details please contact our technical

ПРИМЕЧАНИЕ. Обратите внимание на характеристики редукторов обведенных рамкой. Для этих редукторов необходимо провести проверку термической мощности (A-1.5). Для получения информации обращайтесь в наш технический отдел.

N.B.
I pesi riportati sono indicativi e possono variare in funzione della versione del riduttore.

NOTE.
Listed weights are for reference only and can vary according to the gearbox version.

ПРИМЕЧАНИЕ
Указанный вес соответствует только исполнению с цилиндрических входным валом

1.6 Prestazioni riduttori OR — *1.6 OR gearboxes performances* — 1.6 Характеристики редукторов OR

OR 90

44.0 kg

ir	n_1 = 2800 min^{-1}				n_1 = 1400 min^{-1}				n_1 = 900 min^{-1}				n_1 = 500 min^{-1}				IEC
	n_2 min^{-1}	T_{2M} Nm	P kW	RD %	n_2 min^{-1}	T_{2M} Nm	P kW	RD %	n_2 min^{-1}	T_{2M} Nm	P kW	RD %	n_2 min^{-1}	T_{2M} Nm	P kW	RD %	
7.2	388	325	14.7	90	194	430	9.7	90	125	457	6.6	90	69	545	4.4	90	
9.0	310	350	12.6	90	155	450	8.1	90	100	490	5.7	90	55	586	3.7	90	
10.1	276	357	11.5	90	138	500	8.0	90	89	550	5.7	90	49	600	3.4	90	
11.5	244	400	11.4	90	122	520	7.4	90	79	560	5.1	90	44	613	3.1	90	
13.0	215	406	10.2	90	108	540	6.8	90	69	570	4.6	90	38	613	2.7	90	
14.0	200	528	12.3	90	100	590	6.9	90	64	740	5.5	90	36	850	3.6	90	
15.7	178	570	11.8	90	89	720	7.5	90	57	780	5.2	90	32	950	3.5	90	
17.7	158	570	10.5	90	79	750	6.8	90	51	820	4.9	90	28	950	3.1	90	
20.1	139	610	9.9	90	70	790	6.4	90	45	870	4.6	90	25	950	2.8	90	
23.0	122	640	9.1	90	61	820	5.8	90	39	900	4.1	90	22	950	2.4	90	
25.7	109	700	8.9	90	55	900	5.8	90	35	980	4.0	90	19.5	1122	2.5	90	
28.8	97	740	8.4	90	49	910	5.2	90	31	1040	3.8	90	17.3	1122	2.3	90	132 B5 132 B14
32.5	86	740	7.4	90	43	910	4.6	90	28	1040	3.4	90	15.4	1122	2.0	90	
36.9	76	740	6.5	90	38	910	4.0	90	24	1040	2.9	90	13.5	1122	1.8	90	112 B5 112 B14
42.2	66	740	5.7	90	33	910	3.5	90	21	1040	2.5	90	11.9	1122	1.6	90	
45.2	62	740	5.3	90	31	910	3.3	90	19.9	1040	2.4	90	11.1	1122	1.4	90	100 B5 100 B14
52.4	53	740	4.6	90	27	910	2.9	90	17.2	1040	2.1	90	9.5	1122	1.2	90	
59.5	47	740	4.0	90	24	910	2.5	90	15.1	1040	1.8	90	8.4	1122	1.1	90	90 B5 90 B14
73.3	38	740	3.3	90	19.1	910	2.0	90	12.3	1040	1.5	90	6.8	1122	0.89	90	
80.7	35	740	3.0	90	17.4	910	1.8	90	11.2	1040	1.4	90	6.2	1122	0.81	90	80 B5 80 B14
92.5	30	740	2.6	90	15.1	910	1.6	90	9.7	1040	1.2	90	5.4	1122	0.70	90	
94.4	30	740	2.6	90	14.8	910	1.6	90	9.5	1040	1.1	90	5.3	1122	0.69	90	71 B5
106.7	26	740	2.2	90	13.1	910	1.4	90	8.4	1040	1.0	90	4.7	1122	0.61	90	
122.3	23	740	2.0	90	11.4	910	1.2	90	7.4	1040	0.90	90	4.1	1122	0.54	90	
131.1	21	740	1.8	90	10.7	910	1.1	90	6.9	1040	0.83	90	3.8	1122	0.50	90	
151.9	18.4	740	1.6	90	9.2	910	0.97	90	5.9	1040	0.71	90	3.3	1122	0.43	90	
165.2	16.9	740	1.5	90	8.5	910	0.90	90	5.4	1040	0.65	90	3.0	1122	0.39	90	
212.6	13.2	740	1.1	90	6.6	910	0.70	90	4.2	1040	0.51	90	2.4	1122	0.31	90	
234.1	12.0	740	1.0	90	6.0	910	0.64	90	3.8	1040	0.46	90	2.1	1122	0.27	90	
268.3	10.4	740	0.90	90	5.2	910	0.55	90	3.4	1040	0.41	90	1.9	1122	0.25	90	
294.9	9.5	740	0.82	90	4.7	910	0.50	90	3.1	1040	0.38	90	1.7	1122	0.22	90	
309.6	9.0	740	0.77	90	4.5	910	0.48	90	2.9	1040	0.35	90	1.6	1122	0.21	90	
338.1	8.3	740	0.71	90	4.1	910	0.43	90	2.7	1040	0.33	90	1.5	1122	0.20	90	
390.0	7.2	740	0.62	90	3.6	910	0.38	90	2.3	1040	0.28	90	1.3	1122	0.17	90	

Pt_N [kW]	tutti i rapporti *all ratios* все передачи
	6.2

N.B. Per i riduttori evidenziati dal doppio bordo nella colonna delle potenze è necessario verificare lo scambio termico del riduttore (come indicato nel par. A-1.5). Per maggiori informazioni contattare l'ufficio tecnico STM.

NOTE. Please pay attention to the frame around the input power value: for this gearboxes it's important to check the thermal capacity (comp. par. A-1.5). For details please contact our technical department).
For details please contact our technical

ПРИМЕЧАНИЕ. Обратите внимание на характеристики редукторов обведенных рамкой. Для этих редукторов необходимо провести проверку термической мощности (A-1.5). Для получения информации обращайтесь в наш технический отдел.

N.B.
I pesi riportati sono indicativi e possono variare in funzione della versione del riduttore.

NOTE.
Listed weights are for reference only and can vary according to the gearbox version.

ПРИМЕЧАНИЕ
Указанный вес соответствует только исполнению с цилиндрических входным валом

1.6 Prestazioni riduttori OR — *1.6 OR gearboxes performances* — 1.6 Характеристики редукторов OR

OR 100

Kg 32.0

ir	n_1 = 2800 min^{-1}				n_1 = 1400 min^{-1}				n_1 = 900 min^{-1}				n_1 = 500 min^{-1}				IEC
	n_2	T_{2M}	P	RD	n_2	T_{2M}	P	RD	n_2	T_{2M}	P	RD	n_2	T_{2M}	P	RD	
	min^{-1}	Nm	kW	%	min^{-1}	Nm	kW	%	min^{-1}	Nm	kW	%	min^{-1}	Nm	kW	%	
5,2	553	458	27,9	95	281	500	15,5	95	194	508	10,9	95	97	508	5,4	95	
7,4	384	696	29,5	95	196	760	16,4	95	135	771	11,5	95	67	771	5,7	95	
10,0	286	897	28,3	95	145	980	15,7	95	100	995	11,0	95	50	995	5,5	95	
12,2	234	916	23,7	95	119	1000	13,1	95	82	1015	9,2	95	41	1015	4,6	95	132 B5 132 B14
14,6	195	1053	22,6	95	99	1150	12,6	95	68	1167	8,8	95	34	1167	4,4	95	
17,0	168	1099	20,4	95	85	1200	11,3	95	59	1218	7,9	95	29	1218	4,0	95	112 B5
21,2	134	1053	15,6	95	68	1150	8,7	95	47	1167	6,1	95	24	1167	3,0	95	100 B5
24,6	116	1099	14,0	95	59	1200	7,8	95	41	1218	5,5	95	20	1218	2,7	95	
31,0	92	1007	10,2	95	47	1100	5,7	95	32	1117	4,0	95	16,1	1117	2,0	95	90 B5
40,5	70	962	7,5	95	36	1050	4,1	95	25	1066	2,9	95	12,4	1066	1,5	95	80 B5
51,0	56	1053	6,5	95	28	1150	3,6	95	19,6	1167	2,5	95	9,8	1167	1,3	95	
58,0	49	916	5,0	95	25	1000	2,8	95	17,2	1015	1,9	95	8,6	1015	1,0	95	
73,2	39	916	3,9	95	19,8	1000	2,2	95	13,7	1015	1,5	95	6,8	1015	0,8	95	

Pt_N [kW]	tutti i rapporti *all ratios* все передачи
	13.5

N.B. Per i riduttori evidenziati dal doppio bordo nella colonna delle potenze è necessario verificare lo scambio termico del riduttore (come indicato nel par. A-1.5). Per maggiori informazioni contattare l'ufficio tecnico STM.

N.B.
I pesi riportati sono indicativi e possono variare in funzione della versione del riduttore.

NOTE. Please pay attention to the frame around the input power value: for this gearboxes it's important to check the thermal capacity (comp. par. A-1.5). For details please contact our technical department).
For details please contact our technical

NOTE.
Listed weights are for reference only and can vary according to the gearbox version.

ПРИМЕЧАНИЕ. Обратите внимание на характеристики редукторов обведенных рамкой. Для этих редукторов необходимо провести проверку термической мощности (A-1.5). Для получения информации обращайтесь в наш технический отдел.

ПРИМЕЧАНИЕ
Указанный вес соответствует только исполнению с цилиндрических входным валом

1.6 Prestazioni riduttori OR — *1.6 OR gearboxes performances* — 1.6 Характеристики редукторов OR

OR 112

68.0 kg

ir	n_1 = 2800 min^{-1}				n_1 = 1400 min^{-1}				n_1 = 900 min^{-1}				n_1 = 500 min^{-1}				IEC
	n_2	T_{2M}	P	RD	n_2	T_{2M}	P	RD	n_2	T_{2M}	P	RD	n_2	T_{2M}	P	RD	
	min^{-1}	Nm	kW	%	min^{-1}	Nm	kW	%	min^{-1}	Nm	kW	%	min^{-1}	Nm	kW	%	
7.7	366	540	23	90	183	670	14.3	90	118	760	10.4	90	65	800	6.1	90	
8.9	315	580	21	90	157	715	13.1	90	101	810	9.5	90	56	850	5.5	90	
11.8	238	690	19.1	90	119	850	11.8	90	77	970	8.7	90	43	1000	5.0	90	
13.1	214	720	17.9	90	107	890	11.1	90	69	1000	8.0	90	38	1050	4.6	90	
16.1	174	940	19.0	90	87	1160	11.7	90	56	1300	8.5	90	31	1400	5.0	90	
17.9	156	1000	18.2	90	78	1230	11.2	90	50	1400	8.1	90	28	1450	4.7	90	
20.9	134	1040	16.2	90	67	1280	10.0	90	43	1460	7.3	90	24	1500	4.2	90	
22.3	126	1350	19.8	90	63	1750	12.8	90	40	1850	8.6	90	22	1900	4.9	90	
23.6	119	1100	15.2	90	59	1350	9.3	90	38	1540	6.8	90	21	1500	3.7	90	
25.6	109	1130	14.3	90	55	1400	9.0	90	35	1600	6.5	90	19.5	1600	3.6	90	
29.4	95	1420	15.7	90	48	1750	9.8	90	31	1900	6.9	90	17.0	1900	3.8	90	
32.8	85	1450	14.3	90	43	1750	8.8	90	27	1900	6.0	90	15.2	1900	3.4	90	
38.2	73	1450	12.3	90	37	1750	7.5	90	24	1900	5.3	90	13.1	1900	2.9	90	
43.2	65	1450	11.0	90	32	1750	6.5	90	21	1900	4.6	90	11.6	1900	2.6	90	160 B5
46.8	60	1450	10.1	90	30	1750	6.1	90	19.2	1900	4.2	90	10.7	1900	2.4	90	132 B5
53.4	52	1450	8.8	90	26	1750	5.3	90	16.9	1900	3.7	90	9.4	1900	2.1	90	112 B5
57.2	49	1450	8.3	90	24	1750	4.9	90	15.7	1900	3.5	90	8.7	1900	1.9	90	100 B5
64.6	43	1450	7.3	90	22	1750	4.5	90	13.9	1900	3.1	90	7.7	1900	1.7	90	90 B5
77.0	36	1450	6.1	90	18.2	1750	3.7	90	11.7	1900	2.6	90	6.5	1900	1.4	90	80 B5
85.4	33	1450	5.6	90	16.4	1750	3.3	90	10.5	1900	2.3	90	5.9	1900	1.3	90	
93.9	30	1450	5.1	90	14.9	1750	3.0	90	9.6	1900	2.1	90	5.3	1900	1.2	90	
102.8	27	1450	4.6	90	13.6	1750	2.8	90	8.8	1900	1.9	90	4.9	1900	1.1	90	
110.9	25	1450	4.2	90	12.6	1750	2.6	90	8.1	1900	1.8	90	4.5	1900	0.99	90	
125.2	22	1450	3.7	90	11.2	1750	2.3	90	7.2	1900	1.6	90	4.0	1900	0.88	90	
135.6	21	1450	3.5	90	10.3	1750	2.1	90	6.6	1900	1.5	90	3.7	1900	0.82	90	
154.8	18.1	1450	3.1	90	9.0	1750	1.8	90	5.8	1900	1.3	90	3.2	1900	0.71	90	
166.0	16.9	1450	2.9	90	8.4	1750	1.7	90	5.4	1900	1.2	90	3.0	1900	0.66	90	
194.9	14.4	1450	2.4	90	7.2	1750	1.5	90	4.6	1750	0.94	90	2.6	1750	0.53	90	
223.5	12.5	1450	2.1	90	6.3	1750	1.3	90	4.0	1900	0.88	90	2.2	1900	0.49	90	
247.9	11.3	1450	1.9	90	5.6	1750	1.1	90	3.6	1900	0.80	90	2.0	1900	0.44	90	
272.4	10.3	1450	1.7	90	5.1	1750	1.0	90	3.3	1900	0.73	90	1.8	1900	0.40	90	
298.1	9.4	1450	1.6	90	4.7	1750	0.96	90	3.0	1900	0.66	90	1.7	1900	0.38	90	
342.9	8.2	1450	1.4	90	4.1	1750	0.83	90	2.6	1750	0.53	90	1.5	1750	0.31	90	
375.3	7.5	1450	1.3	90	3.7	1750	0.75	90	2.4	1750	0.49	90	1.3	1750	0.26	90	

Pt_N [kW]	tutti i rapporti *all ratios* все передачи
	9.5

N.B. Per i riduttori evidenziati dal doppio bordo nella colonna delle potenze è necessario verificare lo scambio termico del riduttore (come indicato nel par. A-1.5). Per maggiori informazioni contattare l'ufficio tecnico STM.

NOTE. Please pay attention to the frame around the input power value: for this gearboxes it's important to check the thermal capacity (comp. par. A-1.5). For details please contact our technical department).
For details please contact our technical

ПРИМЕЧАНИЕ. Обратите внимание на характеристики редукторов обведенных рамкой. Для этих редукторов необходимо провести проверку термической мощности (A-1.5). Для получения информации обращайтесь в наш технический отдел.

N.B.
I pesi riportati sono indicativi e possono variare in funzione della versione del riduttore.

NOTE.
Listed weights are for reference only and can vary according to the gearbox version.

ПРИМЕЧАНИЕ
Указанный вес соответствует только исполнению с цилиндрических входным валом

1.6 Prestazioni riduttori OR — *1.6 OR gearboxes performances* — 1.6 Характеристики редукторов OR

OR 125

56.0

ir	n_1 = 2800 min^{-1}				n_1 = 1400 min^{-1}				n_1 = 900 min^{-1}				n_1 = 500 min^{-1}				IEC
	n_2	T_{2M}	P	RD	n_2	T_{2M}	P	RD	n_2	T_{2M}	P	RD	n_2	T_{2M}	P	RD	
	min^{-1}	Nm	kW	%	min^{-1}	Nm	kW	%	min^{-1}	Nm	kW	%	min^{-1}	Nm	kW	%	
5,2	553	916	55,8	95	281	1000	31,0	95	194	1015	21,7	95	97	1015	10,9	95	
7,4	384	1191	50,4	95	196	1300	28,0	95	135	1320	19,6	95	67	1320	9,8	95	
10,2	281	1648	51,0	95	143	1800	28,3	95	98	1827	19,8	95	49	1827	9,9	95	180 B5
12,2	234	1740	44,9	95	119	1900	25,0	95	82	1929	17,5	95	41	1929	8,7	95	160 B5
14,6	195	1969	42,3	95	99	2150	23,5	95	68	2182	16,4	95	34	2182	8,2	95	132 B5
17,0	168	2106	39,0	95	85	2300	21,7	95	59	2335	15,2	95	29	2335	7,6	95	132 B14
21,2	134	1969	29,2	95	68	2150	16,2	95	47	2182	11,3	95	24	2182	5,7	95	112 B5
24,6	116	2106	26,9	95	59	2300	15,0	95	41	2335	10,5	95	20	2335	5,2	95	
31,9	89	2061	20,3	95	45	2250	11,3	95	31	2284	7,9	95	15,7	2284	3,9	95	100 B5
40,5	70	1877	14,6	95	36	2050	8,1	95	25	2081	5,7	95	12,4	2081	2,8	95	90 B5
52,6	54	2106	12,6	95	28	2300	7,0	95	19,0	2335	4,9	95	9,5	2335	2,4	95	80 B5
58,0	49	1832	9,9	95	25	2000	5,5	95	17,2	2030	3,9	95	8,6	2030	1,9	95	
75,4	38	1832	7,6	95	19,2	2000	4,2	95	13,3	2030	3,0	95	6,6	2030	1,5	95	

Pt_N [kW]	tutti i rapporti *all ratios* все передачи
	18.0

N.B. Per i riduttori evidenziati dal doppio bordo nella colonna delle potenze è necessario verificare lo scambio termico del riduttore (come indicato nel par. A-1.5). Per maggiori informazioni contattare l'ufficio tecnico STM.

N.B.
I pesi riportati sono indicativi e possono variare in funzione della versione del riduttore.

NOTE. Please pay attention to the frame around the input power value: for this gearboxes it's important to check the thermal capacity (comp. par. A-1.5). For details please contact our technical department).
For details please contact our technical

NOTE.
Listed weights are for reference only and can vary according to the gearbox version.

ПРИМЕЧАНИЕ. Обратите внимание на характеристики редукторов обведенных рамкой. Для этих редукторов необходимо провести проверку термической мощности (A-1.5). Для получения информации обращайтесь в наш технический отдел.

ПРИМЕЧАНИЕ
Указанный вес соответствует только исполнению с цилиндрических входным валом

OR 132

70 kg

ir	n_1 = 2800 min^{-1}				n_1 = 1400 min^{-1}				n_1 = 900 min^{-1}				n_1 = 500 min^{-1}				IEC
	n_2	T_{2M}	P	RD	n_2	T_{2M}	P	RD	n_2	T_{2M}	P	RD	n_2	T_{2M}	P	RD	
	min^{-1}	Nm	kW	%	min^{-1}	Nm	kW	%	min^{-1}	Nm	kW	%	min^{-1}	Nm	kW	%	
16.0	178.4	1556.8	30.9	94.0	90.8	1700.0	17.2	94.0	62.6	1725.5	12.0	94.0	31.3	1725.5	6.0	94.0	
17.9	158.9	1648.4	29.2	94.0	80.8	1800.0	16.2	94.0	55.7	1827.0	11.3	94.0	27.9	1827.0	5.7	94.0	
20.3	140.7	1831.6	28.7	94.0	71.6	2000.0	16.0	94.0	49.4	2030.0	11.2	94.0	24.7	2030.0	5.6	94.0	
21.7	131.6	2014.7	29.5	94.0	67.0	2200.0	16.4	94.0	46.2	2233.0	11.5	94.0	23.1	2233.0	5.7	94.0	
24.3	117.2	2106.3	27.5	94.0	59.6	2300.0	15.3	94.0	41.1	2334.5	10.7	94.0	20.6	2334.5	5.3	94.0	
27.5	103.8	2454.3	28.4	94.0	52.8	2680.0	15.8	94.0	36.4	2720.2	11.0	94.0	18.2	2720.2	5.5	94.0	
31.2	91.4	2884.7	29.4	94.0	46.5	3150.0	16.3	94.0	32.1	3197.3	11.4	94.0	16.0	3197.3	5.7	94.0	
36.3	78.5	3205.3	28.0	94.0	40.0	3500.0	15.6	94.0	27.6	3552.5	10.9	94.0	13.8	3552.5	5.5	94.0	
41.7	68.3	3205.3	24.4	94.0	34.7	3500.0	13.5	94.0	24.0	3552.5	9.5	94.0	12.0	3552.5	4.7	94.0	90 B5
44.9	63.4	3205.3	22.6	94.0	32.3	3500.0	12.6	94.0	22.3	3552.5	8.8	94.0	11.1	3552.5	4.4	94.0	100 B5
52.6	54.2	3205.3	19.3	94.0	27.6	3500.0	10.7	94.0	19.0	3552.5	7.5	94.0	9.5	3552.5	3.8	94.0	112 B5
57.3	49.7	3205.3	17.8	94.0	25.3	3500.0	9.9	94.0	17.5	3552.5	6.9	94.0	8.7	3552.5	3.5	94.0	132 B5
65.1	43.8	3205.3	15.6	94.0	22.3	3500.0	8.7	94.0	15.4	3552.5	6.1	94.0	7.7	3552.5	3.0	94.0	160 B5
76.3	37.4	3205.3	13.3	94.0	19.0	3500.0	7.4	94.0	13.1	3552.5	5.2	94.0	6.6	3552.5	2.6	94.0	180 B5
83.0	34.3	3205.3	12.3	94.0	17.5	3500.0	6.8	94.0	12.0	3552.5	4.8	94.0	6.0	3552.5	2.4	94.0	
90.8	31.4	3205.3	11.2	94.0	16.0	3500.0	6.2	94.0	11.0	3552.5	4.4	94.0	5.5	3552.5	2.2	94.0	
99.4	28.7	3205.3	10.2	94.0	14.6	3500.0	5.7	94.0	10.1	3552.5	4.0	94.0	5.0	3552.5	2.0	94.0	
109.4	26.1	3205.3	9.3	94.0	13.3	3500.0	5.2	94.0	9.1	3552.5	3.6	94.0	4.6	3552.5	1.8	94.0	
125.5	22.7	3205.3	8.1	94.0	11.6	3500.0	4.5	94.0	8.0	3552.5	3.2	94.0	4.0	3552.5	1.6	94.0	
136.7	20.9	3205.3	7.4	94.0	10.6	3500.0	4.1	94.0	7.3	3552.5	2.9	94.0	3.7	3552.5	1.4	94.0	
149.5	19.1	3205.3	6.8	94.0	9.7	3500.0	3.8	94.0	6.7	3552.5	2.6	94.0	3.3	3552.5	1.3	94.0	
164.6	17.3	3205.3	6.2	94.0	8.8	3500.0	3.4	94.0	6.1	3552.5	2.4	94.0	3.0	3552.5	1.2	94.0	
180.0	15.8	3205.3	5.7	94.0	8.1	3500.0	3.1	94.0	5.6	3552.5	2.2	94.0	2.8	3552.5	1.1	94.0	

Pt_N [kW]	tutti i rapporti *all ratios* все передачи
	23.0

N.B. Per i riduttori evidenziati dal doppio bordo nella colonna delle potenze è necessario verificare lo scambio termico del riduttore (come indicato nel par. A-1.5). Per maggiori informazioni contattare l'ufficio tecnico STM.

N.B.
I pesi riportati sono indicativi e possono variare in funzione della versione del riduttore.

NOTE. Please pay attention to the frame around the input power value: for this gearboxes it's important to check the thermal capacity (comp. par. A-1.5). For details please contact our technical department).
For details please contact our technical

NOTE.
Listed weights are for reference only and can vary according to the gearbox version.

ПРИМЕЧАНИЕ. Обратите внимание на характеристики редукторов обведенных рамкой. Для этих редукторов необходимо провести проверку термической мощности (А-1.5). Для получения информации обращайтесь в наш технический отдел.

ПРИМЕЧАНИЕ
Указанный вес соответствует только исполнению с цилиндрических входным валом

1.6 Prestazioni riduttori OR — *1.6 OR gearboxes performances* — 1.6 Характеристики редукторов OR

OR 140

Kg 110.0

ir	n_1 = 2800 min^{-1}				n_1 = 1400 min^{-1}				n_1 = 900 min^{-1}				n_1 = 500 min^{-1}				IEC
	n_2 min^{-1}	T_{2M} Nm	P kW	RD %	n_2 min^{-1}	T_{2M} Nm	P kW	RD %	n_2 min^{-1}	T_{2M} Nm	P kW	RD %	n_2 min^{-1}	T_{2M} Nm	P kW	RD %	
7,6	376	3663	151,6	95	191	4000	84,2	95	132	4060	59,0	95	66	4060	29,5	95	200 B5
10,3	277	3663	111,9	95	141	4000	62,2	95	97	4060	43,5	95	49	4060	21,8	95	180 B5
12,3	233	3755	96,2	95	118	4100	53,5	95	82	4162	37,4	95	41	4162	18,7	95	
14,9	191	3846	80,8	95	97	4200	44,9	95	67	4263	31,4	95	33	4263	15,7	95	160 B5
20,2	141	3846	59,8	95	72	4200	33,2	95	50	4263	23,3	95	25	4263	11,6	95	132 B5
24,6	116	3938	50,2	95	59	4300	27,9	95	41	4365	19,5	95	20	4365	9,8	95	132 B14
33,4	85	4029	37,9	95	43	4400	21,1	95	30	4466	14,7	95	15,0	4466	7,4	95	112 B5
40,7	70	3755	29,0	95	36	4100	16,1	95	25	4162	11,3	95	12,3	4162	5,6	95	100 B5
51,3	56	4121	25,2	95	28	4500	14,0	95	19,5	4568	9,8	95	9,7	4568	4,9	95	90 B5
57,4	50	3846	21,0	95	25	4200	11,7	95	17,4	4263	8,2	95	8,7	4263	4,1	95	
72,3	39	3663	15,9	95	20	4000	8,8	95	13,8	4060	6,2	95	6,9	4060	3,1	95	80 B5

Pt_N [kW]	tutti i rapporti *all ratios* все передачи
	29.0

N.B. Per i riduttori evidenziati dal doppio bordo nella colonna delle potenze è necessario verificare lo scambio termico del riduttore (come indicato nel par. A-1.5). Per maggiori informazioni contattare l'ufficio tecnico STM.

NOTE. Please pay attention to the frame around the input power value: for this gearboxes it's important to check the thermal capacity (comp. par. A-1.5). For details please contact our technical department).
For details please contact our technical

ПРИМЕЧАНИЕ. Обратите внимание на характеристики редукторов обведенных рамкой. Для этих редукторов необходимо провести проверку термической мощности (A-1.5). Для получения информации обращайтесь в наш технический отдел.

N.B.
I pesi riportati sono indicativi e possono variare in funzione della versione del riduttore.

NOTE.
Listed weights are for reference only and can vary according to the gearbox version.

ПРИМЕЧАНИЕ
Указанный вес соответствует только исполнению с цилиндрических входным валом

1.6 Prestazioni riduttori OR — *1.6 OR gearboxes performances* — 1.6 Характеристики редукторов OR

OR 150

Kg 120

ir	n_1 = 2800 min^{-1}				n_1 = 1400 min^{-1}				n_1 = 900 min^{-1}				n_1 = 500 min^{-1}				IEC
	n_2	T_{2M}	P	RD	n_2	T_{2M}	P	RD	n_2	T_{2M}	P	RD	n_2	T_{2M}	P	RD	
	min^{-1}	Nm	kW	%	min^{-1}	Nm	kW	%	min^{-1}	Nm	kW	%	min^{-1}	Nm	kW	%	
15.7	181.4	2472.6	50.0	94.0	92.3	2700.0	27.8	94.0	63.7	2740.5	19.4	94.0	31.8	2740.5	9.7	94.0	
18.6	153.0	2930.5	49.9	94.0	77.8	3200.0	27.7	94.0	53.7	3248.0	19.4	94.0	26.8	3248.0	9.7	94.0	
21.6	132.2	3571.6	52.6	94.0	67.3	3900.0	29.2	94.0	46.4	3958.5	20.5	94.0	23.2	3958.5	10.2	94.0	
22.9	124.6	3846.3	53.4	94.0	63.4	4200.0	29.7	94.0	43.7	4263.0	20.8	94.0	21.9	4263.0	10.4	94.0	
25.9	110.2	4121.1	50.6	94.0	56.1	4500.0	28.1	94.0	38.7	4567.5	19.7	94.0	19.3	4567.5	9.8	94.0	
30.3	94.1	4578.9	48.0	94.0	47.9	5000.0	26.7	94.0	33.0	5075.0	18.7	94.0	16.5	5075.0	9.3	94.0	
34.5	82.6	4578.9	42.1	94.0	42.0	5000.0	23.4	94.0	29.0	5075.0	16.4	94.0	14.5	5075.0	8.2	94.0	
36.9	77.2	4578.9	39.4	94.0	39.3	5000.0	21.9	94.0	27.1	5075.0	15.3	94.0	13.5	5075.0	7.7	94.0	
42.6	66.8	4578.9	34.1	94.0	34.0	5000.0	18.9	94.0	23.5	5075.0	13.3	94.0	11.7	5075.0	6.6	94.0	100 B5
46.0	61.9	4578.9	31.6	94.0	31.5	5000.0	17.5	94.0	21.7	5075.0	12.3	94.0	10.9	5075.0	6.1	94.0	112 B5
54.3	52.5	4578.9	26.8	94.0	26.7	5000.0	14.9	94.0	18.4	5075.0	10.4	94.0	9.2	5075.0	5.2	94.0	132 B5
59.4	48.0	4578.9	24.5	94.0	24.4	5000.0	13.6	94.0	16.8	5075.0	9.5	94.0	8.4	5075.0	4.8	94.0	160 B5
66.7	42.7	4578.9	21.8	94.0	21.7	5000.0	12.1	94.0	15.0	5075.0	8.5	94.0	7.5	5075.0	4.2	94.0	180 B5
78.7	36.2	4578.9	18.5	94.0	18.4	5000.0	10.3	94.0	12.7	5075.0	7.2	94.0	6.4	5075.0	3.6	94.0	200 B5
86.0	33.1	4578.9	16.9	94.0	16.9	5000.0	9.4	94.0	11.6	5075.0	6.6	94.0	5.8	5075.0	3.3	94.0	
94.6	30.1	4578.9	15.4	94.0	15.3	5000.0	8.5	94.0	10.6	5075.0	6.0	94.0	5.3	5075.0	3.0	94.0	
101.7	28.0	4578.9	14.3	94.0	14.3	5000.0	7.9	94.0	9.8	5075.0	5.6	94.0	4.9	5075.0	2.8	94.0	
109.8	26.0	4578.9	13.2	94.0	13.2	5000.0	7.4	94.0	9.1	5075.0	5.1	94.0	4.6	5075.0	2.6	94.0	
129.5	22.0	4578.9	11.2	94.0	11.2	5000.0	6.2	94.0	7.7	5075.0	4.4	94.0	3.9	5075.0	2.2	94.0	
141.6	20.1	4578.9	10.3	94.0	10.2	5000.0	5.7	94.0	7.1	5075.0	4.0	94.0	3.5	5075.0	2.0	94.0	
155.7	18.3	4578.9	9.3	94.0	9.3	5000.0	5.2	94.0	6.4	5075.0	3.6	94.0	3.2	5075.0	1.8	94.0	
185.5	15.4	4395.8	7.5	94.0	7.8	4800.0	4.2	94.0	5.4	4872.0	2.9	94.0	2.7	4872.0	1.5	94.0	
204.2	14.0	4212.6	6.5	94.0	7.1	4600.0	3.6	94.0	4.9	4669.0	2.5	94.0	2.4	4669.0	1.3	94.0	

Pt_N [kW]	tutti i rapporti *all ratios* все передачи
	28.0

N.B. Per i riduttori evidenziati dal doppio bordo nella colonna delle potenze è necessario verificare lo scambio termico del riduttore (come indicato nel par. A-1.5). Per maggiori informazioni contattare l'ufficio tecnico STM.

NOTE. Please pay attention to the frame around the input power value: for this gearboxes it's important to check the thermal capacity (comp. par. A-1.5). For details please contact our technical department).
For details please contact our technical

ПРИМЕЧАНИЕ. Обратите внимание на характеристики редукторов обведенных рамкой. Для этих редукторов необходимо провести проверку термической мощности (A-1.5). Для получения информации обращайтесь в наш технический отдел.

N.B.
I pesi riportati sono indicativi e possono variare in funzione della versione del riduttore.

NOTE.
Listed weights are for reference only and can vary according to the gearbox version.

ПРИМЕЧАНИЕ
Указанный вес соответствует только исполнению с цилиндрических входным валом

1.6 Prestazioni riduttori OR — *1.6 OR gearboxes performances* — 1.6 Характеристики редукторов OR

OR 170

Kg 180

ir	n_1 = 2800 min^{-1}				n_1 = 1400 min^{-1}				n_1 = 900 min^{-1}				n_1 = 500 min^{-1}				IEC
	n_2	T_{2M}	P	RD	n_2	T_{2M}	P	RD	n_2	T_{2M}	P	RD	n_2	T_{2M}	P	RD	
	min^{-1}	Nm	kW	%	min^{-1}	Nm	kW	%	min^{-1}	Nm	kW	%	min^{-1}	Nm	kW	%	
15.5	184.1	4212.6	86.4	94.0	93.7	4600.0	48.0	94.0	64.6	4669.0	33.6	94.0	32.3	4669.0	16.8	94.0	
17.5	163.0	4578.9	83.1	94.0	82.9	5000.0	46.2	94.0	57.2	5075.0	32.3	94.0	28.6	5075.0	16.2	94.0	
18.6	153.0	5128.4	87.4	94.0	77.8	5600.0	48.6	94.0	53.7	5684.0	34.0	94.0	26.8	5684.0	17.0	94.0	
23.7	120.2	6410.5	85.9	94.0	61.2	7000.0	47.7	94.0	42.2	7105.0	33.4	94.0	21.1	7105.0	16.7	94.0	
25.2	112.9	6868.4	86.4	94.0	57.4	7500.0	48.0	94.0	39.6	7612.5	33.6	94.0	19.8	7612.5	16.8	94.0	
28.8	99.0	6868.4	75.7	94.0	50.3	7500.0	42.1	94.0	34.7	7612.5	29.4	94.0	17.4	7612.5	14.7	94.0	
30.9	92.4	6868.4	70.7	94.0	47.0	7500.0	39.3	94.0	32.4	7612.5	27.5	94.0	16.2	7612.5	13.7	94.0	
35.7	79.8	6868.4	61.1	94.0	40.6	7500.0	33.9	94.0	28.0	7612.5	23.8	94.0	14.0	7612.5	11.9	94.0	
41.8	68.1	6868.4	52.1	94.0	34.7	7500.0	29.0	94.0	23.9	7612.5	20.3	94.0	12.0	7612.5	10.1	94.0	100 B5
45.6	62.6	6868.4	47.9	94.0	31.8	7500.0	26.6	94.0	22.0	7612.5	18.6	94.0	11.0	7612.5	9.3	94.0	112 B5
49.8	57.2	6868.4	43.7	94.0	29.1	7500.0	24.3	94.0	20.1	7612.5	17.0	94.0	10.0	7612.5	8.5	94.0	
54.3	52.5	6868.4	40.2	94.0	26.7	7500.0	22.3	94.0	18.4	7612.5	15.6	94.0	9.2	7612.5	7.8	94.0	132 B5
64.0	44.5	6868.4	34.0	94.0	22.6	7500.0	18.9	94.0	15.6	7612.5	13.2	94.0	7.8	7612.5	6.6	94.0	160 B5
68.9	41.4	6868.4	31.6	94.0	21.0	7500.0	17.6	94.0	14.5	7612.5	12.3	94.0	7.3	7612.5	6.2	94.0	180 B5
75.0	38.0	6868.4	29.1	94.0	19.3	7500.0	16.1	94.0	13.3	7612.5	11.3	94.0	6.7	7612.5	5.7	94.0	
81.7	34.9	6868.4	26.7	94.0	17.7	7500.0	14.8	94.0	12.2	7612.5	10.4	94.0	6.1	7612.5	5.2	94.0	200 B5
89.4	31.9	6868.4	24.4	94.0	16.2	7500.0	13.5	94.0	11.2	7612.5	9.5	94.0	5.6	7612.5	4.7	94.0	225 B5
98.4	29.0	6868.4	22.2	94.0	14.7	7500.0	12.3	94.0	10.2	7612.5	8.6	94.0	5.1	7612.5	4.3	94.0	
113.9	25.0	6868.4	19.1	94.0	12.7	7500.0	10.6	94.0	8.8	7612.5	7.4	94.0	4.4	7612.5	3.7	94.0	
124.1	23.0	6868.4	17.6	94.0	11.7	7500.0	9.8	94.0	8.1	7612.5	6.8	94.0	4.0	7612.5	3.4	94.0	
135.8	21.0	6868.4	16.1	94.0	10.7	7500.0	8.9	94.0	7.4	7612.5	6.2	94.0	3.7	7612.5	3.1	94.0	
149.4	19.1	6868.4	14.6	94.0	9.7	7500.0	8.1	94.0	6.7	7612.5	5.7	94.0	3.3	7612.5	2.8	94.0	
162.7	17.5	6868.4	13.4	94.0	8.9	7500.0	7.4	94.0	6.1	7612.5	5.2	94.0	3.1	7612.5	2.6	94.0	
178.1	16.0	6318.9	11.3	94.0	8.1	6900.0	6.3	94.0	5.6	7003.5	4.4	94.0	2.8	7003.5	2.2	94.0	
196.0	14.5	6044.2	9.8	94.0	7.4	6600.0	5.4	94.0	5.1	6699.0	3.8	94.0	2.6	6699.0	1.9	94.0	

Pt_N [kW]	tutti i rapporti *all ratios* все передачи
	34.0

N.B. Per i riduttori evidenziati dal doppio bordo nella colonna delle potenze è necessario verificare lo scambio termico del riduttore (come indicato nel par. A-1.5). Per maggiori informazioni contattare l'ufficio tecnico STM.

NOTE. Please pay attention to the frame around the input power value: for this gearboxes it's important to check the thermal capacity (comp. par. A-1.5). For details please contact our technical department).
For details please contact our technical

ПРИМЕЧАНИЕ. Обратите внимание на характеристики редукторов обведенных рамкой. Для этих редукторов необходимо провести проверку термической мощности (A-1.5). Для получения информации обращайтесь в наш технический отдел.

N.B.
I pesi riportati sono indicativi e possono variare in funzione della versione del riduttore.

NOTE.
Listed weights are for reference only and can vary according to the gearbox version.

ПРИМЕЧАНИЕ
Указанный вес соответствует только исполнению с цилиндрических входным валом

1.6 Prestazioni riduttori OR — *1.6 OR gearboxes performances* — 1.6 Характеристики редукторов OR

OR 190

Kg 250

ir	n_1 = 2800 min^{-1}				n_1 = 1400 min^{-1}				n_1 = 900 min^{-1}				n_1 = 500 min^{-1}				IEC
	n_2	T_{2M}	P	RD	n_2	T_{2M}	P	RD	n_2	T_{2M}	P	RD	n_2	T_{2M}	P	RD	
	min^{-1}	Nm	kW	%	min^{-1}	Nm	kW	%	min^{-1}	Nm	kW	%	min^{-1}	Nm	kW	%	
15.5	184.1	5898	121.0	94.0	93.7	6440	67.2	94.0	64.6	6537	47.0	94.0	32.3	6537	23.5	94.0	
17.5	163.0	6411	116.4	94.0	82.9	7000	64.7	94.0	57.2	7105	45.3	94.0	28.6	7105	22.6	94.0	
18.6	153.0	7180	122.4	94.0	77.8	7840	68.0	94.0	53.7	7958	47.6	94.0	26.8	7958	23.8	94.0	
23.7	120.2	8792	117.8	94.0	61.2	9600	65.4	94.0	42.2	9744	45.8	94.0	21.1	9744	22.9	94.0	
25.2	112.9	8975	112.9	94.0	57.4	9800	62.7	94.0	39.6	9947	43.9	94.0	19.8	9947	21.9	94.0	
28.8	99.0	9158	100.9	94.0	50.3	10000	56.1	94.0	34.7	10150	39.3	94.0	17.4	10150	19.6	94.0	
30.9	92.4	9387	96.6	94.0	47.0	10250	53.7	94.0	32.4	10404	37.6	94.0	16.2	10404	18.8	94.0	
35.7	79.8	9616	85.5	94.0	40.6	10500	47.5	94.0	28.0	10658	33.3	94.0	14.0	10658	16.6	94.0	
41.8	68.1	9616	73.0	94.0	34.7	10500	40.5	94.0	23.9	10658	28.4	94.0	12.0	10658	14.2	94.0	132 B5
45.6	62.6	9616	67.0	94.0	31.8	10500	37.2	94.0	22.0	10658	26.1	94.0	11.0	10658	13.0	94.0	160 B5
49.8	57.2	9616	61.2	94.0	29.1	10500	34.0	94.0	20.1	10658	23.8	94.0	10.0	10658	11.9	94.0	180 B5
54.3	52.5	9616	56.2	94.0	26.7	10500	31.2	94.0	18.4	10658	21.9	94.0	9.2	10658	10.9	94.0	200 B5
64.0	44.5	9616	47.7	94.0	22.6	10500	26.5	94.0	15.6	10658	18.5	94.0	7.8	10658	9.3	94.0	225 B5
68.9	41.4	9616	44.3	94.0	21.0	10500	24.6	94.0	14.5	10658	17.2	94.0	7.3	10658	8.6	94.0	250 B5
75.0	38.0	9616	40.7	94.0	19.3	10500	22.6	94.0	13.3	10658	15.8	94.0	6.7	10658	7.9	94.0	280 B5
81.7	34.9	9616	37.4	94.0	17.7	10500	20.8	94.0	12.2	10658	14.5	94.0	6.1	10658	7.3	94.0	
89.4	31.9	9616	34.1	94.0	16.2	10500	19.0	94.0	11.2	10658	13.3	94.0	5.6	10658	6.6	94.0	
97.9	29.1	9616	31.2	94.0	14.8	10500	17.3	94.0	10.2	10658	12.1	94.0	5.1	10658	6.1	94.0	
113.9	25.0	9616	26.8	94.0	12.7	10500	14.9	94.0	8.8	10658	10.4	94.0	4.4	10658	5.2	94.0	
124.1	23.0	9616	24.6	94.0	11.7	10500	13.7	94.0	8.1	10658	9.6	94.0	4.0	10658	4.8	94.0	
135.8	21.0	9616	22.5	94.0	10.7	10500	12.5	94.0	7.4	10658	8.7	94.0	3.7	10658	4.4	94.0	
147.8	19.3	9616	20.6	94.0	9.8	10500	11.5	94.0	6.8	10658	8.0	94.0	3.4	10658	4.0	94.0	
162.7	17.5	9616	18.8	94.0	8.9	10500	10.4	94.0	6.1	10658	7.3	94.0	3.1	10658	3.6	94.0	
178.1	16.0	9387	16.7	94.0	8.1	10250	9.3	94.0	5.6	10404	6.5	94.0	2.8	10404	3.3	94.0	
196.0*	14.5	9158	14.8	94.0	7.4	10000	8.2	94.0	5.1	10150	5.8	94.0	2.6	10150	2.9	94.0	

Pt_N [kW]	tutti i rapporti *all ratios* все передачи
	43.0

* Nei rapporti contrassegnati non è disponibile la versione uscita con albero cavo.

** Hollow output shaft not available for ratios marked with this symbol.*

* Полый выходной вал не доступен для перечаточных чисел отмеченных этим символом

N.B. Per i riduttori evidenziati dal doppio bordo nella colonna delle potenze è necessario verificare lo scambio termico del riduttore (come indicato nel par. A-1.5). Per maggiori informazioni contattare l'ufficio tecnico STM.

NOTE. Please pay attention to the frame around the input power value: for this gearboxes it's important to check the thermal capacity (comp. par. A-1.5). For details please contact our technical department).
For details please contact our technical

ПРИМЕЧАНИЕ. Обратите внимание на характеристики редукторов обведенных рамкой. Для этих редукторов необходимо провести проверку термической мощности (A-1.5). Для получения информации обращайтесь в наш технический отдел.

N.B.
I pesi riportati sono indicativi e possono variare in funzione della versione del riduttore.

NOTE.
Listed weights are for reference only and can vary according to the gearbox version.

ПРИМЕЧАНИЕ
Указанный вес соответствует только исполнению с цилиндрических входным валом

Nella tab. 3.6 sono riportate le grandezze motore accoppiabili (IEC) unitamente alle dimensioni albero/flangia motore standard.

In table 3.6 the possible shaft/flange dimensions IEC standard are listed.

В таблице 3.6 приведены все возможные комбинации вал/фланец по IEC стандарту.

Tab.3.6

	Possibili accoppiamenti con motori IEC-*Possible couplings with IEC motors*-Возможные соединения с IEC мотором	
	IEC	ir Tutti / *All* / Все
63	63	**11/140** (B5)
	71	**14/160** (B5)
	80	**19/200** (B5) **- 19/120** (B14) - 19/160 - 19/140
	90	**24/200** (B5) **- 24/140** (B14) - 24/160 - 24/120
	100	**28/250** (B5) **- 28/160** (B14)
71	63	**11/140** (B5)
	71	**14/160** (B5) - 14/200 - 14/140 - 14/120
	80	**19/200** (B5) **- 19/120** (B14) - 19/160 - 19/140
	90	**24/200** (B5) **- 24/140** (B14) - 24/160 - 24/120
	100	**28/250** (B5) **- 28/160** (B14)
	112	**28/250** (B5) **- 28/160** (B14)
80	71	**14/160** (B5) - 14/250 - 14/200 - 14/140 - 14/120
	80	**19/200** (B5) **- 19/120** (B14) - 19/250 - 19/160 - 19/140
	90	**24/200** (B5) **- 24/140** (B14) - 24/250 - 24/160 - 24/120
	100	**28/250** (B5) **- 28/160** (B14) - 28/200 - 28/140 - 28/120
	112	**28/250** (B5) **- 28/160** (B14) - 28/200 - 28/140 - 28/120
90	71	**14/160** (B5)
	80	**19/200** (B5) **- 19/120** (B14) - 19/160 - 19/140
	90	**24/200** (B5) **- 24/140** (B14) 24/300 - 24/250 - 24/160 - 24/120
	100	**28/250** (B5) - **28/160** (B14) - 28/200 - 28/300
	112	**28/250** (B5) - **28/160** (B14) - 28/200 - 28/300
	132	**38/300** (B5) **- 38/200** (B14) - 38/250
100	80	**19/200** (B5) - 19/300 - 19/250
	90	**24/200** (B5) - 24/300 - 24/250
	100	**28/250** (B5) - 28/300 - 28/200
	112	**28/250** (B5) - 28/300 - 28/200
	132	**38/300** (B5) **- 38/200** (B14) - 38/250
112	80	**19/200** (B5)
	90	**24/200** (B5)
	100	**28/250** (B5) - 28/350 - 28/300
	112	**28/250** (B5) - 28/350 - 28/300
	132	**38/300** (B5) - 38/350 - 38/250
	160	**42/350** (B5) - 42/300 - 42/250
125	80	**19/200** (B5)
	90	**24/200** (B5) - 24/300 - 24/250
	100	**28/250** (B5) - 28/300 - 28/200
	112	**28/250** (B5) - 28/300 - 28/200
	132	**38/300** (B5) **- 38/200** (B14) - 38/250
	160*	**42/350** (B5)
	180*	**48/350** (B5)

	Possibili accoppiamenti con motori IEC-*Possible couplings with IEC motors*-Возможные соединения с IEC мотором	
	IEC	ir Tutti / *All* / Все
132	90	**24/200** (B5)
	100	**28/250** (B5)
	112	**28/250** (B5)
	132	**38/300** (B5)
	160*	**42/350** (B5)
	180*	**48/350** (B5)
140	80	**19/200** (B5)
	90	**24/200** (B5) - 24/300 - 24/250
	100	**28/250** (B5) - 28/300 - 28/200
	112	**28/250** (B5) - 28/300 - 28/200
	132	**38/300** (B5) **- 38/200** (B14) - 38/250
	160*	**42/350** (B5)
	180*	**48/350** (B5)
	200*	**55/400** (B5)
150	100	**28/250** (B5)
	112	**28/250** (B5)
	132	**38/300** (B5)
	160*	**42/350** (B5)
	180*	**48/350** (B5)
	200*	**55/400** (B5)
170	100	**28/250** (B5)
	112	**28/250** (B5)
	132	**38/300** (B5)
	160*	**42/350** (B5)
	180*	**48/350** (B5)
	200*	**55/400** (B5)
	225*	**60/450** (B5)
190	132	**38/300** (B5)
	160*	**42/350** (B5)
	180*	**48/350** (B5)
	200*	**55/400** (B5)
	225*	**60/450** (B5)
	250*	**65/550** (B5)
	280*	**75/550** (B5)

Legenda:

19/200 (B5) 19/160

19/200 : combinazioni albero/flangia standard
(B5) : forma costruttiva motore IEC
19/160 : combinazione albero/flangia a richiesta

* Tutti i PAM sono forniti con giunto ROTEX. Per i PAM segnati da asterisco vedere le prescrizioni (per prescrizioni di montaggio vedere sezione A paragrafo "Installazione")

Key:

19/200 *(B5)* *19/160*

19/200 *: standard shaft/flange combination*
(B5) : IEC motor constructive shape
19/160 : shaft/flange combinations upon request

** All PAM configurations supplied with ROTEX coupling. Where PAM configuration is marked with an asterisk, see directions (for mounting directions, see section A, paragraph "Installation")*

Обозначения:

19/200 (B5) 19/160

19/200 : Стандартная комбинация вал/фланец
(B5) : Ко нст рук тивное исполнение IEC мотора
19/160 : Доступная комбинация вал/фланец

* Все PAM укомплектованы муфтой ROTEX. При использовании PAM отмеченные звездочкой смотри указания по монтажу глава A, пункт "Установка"

1.7 Prestazioni motoriduttori

1.7 Gearmotors performances

1.7 Характеристики мотор-редуктора

0.09 kW — n_1= 860 min^{-1} — 63B 6

n_2 min^{-1}	ir	T2 Nm	FS'	OM-OC	
44	19.5	18	14.0	**63**	63B 6
31	27.5	25	10.5	**63**	63B 6
28	31.2	28	9.3	**63**	63B 6
24	35.8	32	8.1	**63**	63B 6
19.3	44.6	40	6.5	**63**	63B 6
16.4	52.4	47	5.5	**63**	63B 6
12.5	69.0	62	4.2	**63**	63B 6
10.8	79.5	71	3.6	**63**	63B 6
9.5	90.6	82	3.1	**63**	63B 6
8.3	103.8	93	2.7	**63**	63B 6
6.7	129.3	116	2.2	**63**	63B 6
5.7	151.9	137	1.9	**63**	63B 6
4.8	179.6	162	3.2	**71**	63B 6
4.4	193.6	174	3.0	**71**	63B 6
4.3	200.1	180	1.4	**63**	63B 6
3.9	220.8	199	2.6	**71**	63B 6
3.5	243.3	219	1.2	**63**	63B 6
3.4	253.4	228	2.3	**71**	63B 6
3.1	280.4	252	1.1	**63**	63B 6
3.0	286.0	257	2.0	**71**	63B 6
2.5	342.9	308	1.7	**71**	63B 6
2.5	346.4	312	0.9	**63**	63B 6
2.2	387.0	348	1.5	**71**	63B 6

0.13 kW — n_1= 1360 min^{-1}, n_1= 860 min^{-1} — 63A 4, 63C 6

n_2 min^{-1}	ir	T2 Nm	FS'	OM-OC	
57	23.7	20	12.3	**63**	63A 4
50	27.5	23	10.6	**63**	63A 4
44	30.6	25	18.3	**71**	63A 4
44	31.2	26	9.3	**63**	63A 4
38	35.8	29	8.5	**63**	63A 4
31	44.6	37	6.8	**63**	63A 4
26	52.4	43	5.8	**63**	63A 4
19.7	69.0	57	4.4	**63**	63A 4
17.1	79.5	65	3.8	**63**	63A 4
15.0	90.6	74	3.1	**63**	63A 4
13.1	103.8	85	2.8	**63**	63A 4
10.5	129.3	106	2.3	**63**	63A 4
9.0	151.9	125	2.0	**63**	63A 4
8.1	168.0	138	3.3	**71**	63A 4
7.6	179.6	148	3.1	**71**	63A 4
7.0	193.6	159	2.9	**71**	63A 4
6.8	200.1	164	1.5	**63**	63A 4
6.5	209.4	172	2.7	**71**	63A 4
6.2	220.8	181	2.5	**71**	63A 4
5.6	243.3	200	1.3	**63**	63A 4
5.4	253.4	208	2.2	**71**	63A 4
4.8	280.4	230	1.1	**63**	63A 4
4.6	298.8	245	1.9	**71**	63A 4
4.0	342.9	282	1.6	**71**	63A 4
3.9	346.4	285	0.9	**63**	63A 4
3.5	387.0	318	1.4	**71**	63A 4
2.9	298.8	388	1.4	**71**	63C 6
2.5	342.9	445	1.2	**71**	63C 6
2.2	387.0	503	1.0	**71**	63C 6

0.18 kW — n_1= 1370 min^{-1}, n_1= 870 min^{-1} — 63B 4, 71A 6

n_2 min^{-1}	ir	T2 Nm	FS'	OM-OC	
92	14.8	17	13.1	**63**	63B 4
80	17.2	19	11.4	**63**	63B 4
70	19.5	22	10.4	**63**	63B 4
58	23.7	27	9.0	**63**	63B 4
50	27.5	31	7.7	**63**	63B 4
44	31.2	35	6.8	**63**	63B 4
38	35.8	40	6.2	**63**	63B 4
31	44.6	50	5.0	**63**	63B 4
26	52.4	59	4.2	**63**	63B 4
19.9	69.0	78	3.2	**63**	63B 4
17.2	79.5	90	2.8	**63**	63B 4
15.1	90.6	102	2.2	**63**	63B 4
13.2	103.8	117	2.0	**63**	63B 4
11.1	123.5	139	3.3	**71**	63B 4
10.6	129.3	146	1.6	**63**	63B 4
9.6	143.1	162	2.8	**71**	63B 4
9.0	151.9	172	1.4	**63**	63B 4
8.9	154.8	175	2.6	**71**	63B 4
8.2	168.0	190	2.4	**71**	63B 4
7.6	179.6	203	2.3	**71**	63B 4
7.1	193.6	219	2.1	**71**	63B 4
6.8	200.1	226	1.1	**63**	63B 4
6.5	209.4	236	1.9	**71**	63B 4
6.2	220.8	249	1.8	**71**	63B 4
5.6	243.3	275	0.9	**63**	63B 4
5.4	253.4	286	1.6	**71**	63B 4
4.9	280.4	317	0.8	**63**	63B 4
4.8	286.0	323	1.4	**71**	63B 4
4.6	298.8	337	1.4	**71**	63B 4
4.0	342.9	387	1.2	**71**	63B 4
3.5	387.0	437	1.1	**71**	63B 4
3.0	294.9	524	2.0	**90**	71A 6
2.9	298.8	531	1.0	**71**	71A 6
2.8	309.6	551	1.9	**90**	71A 6
2.6	338.1	601	1.7	**90**	71A 6
2.5	342.9	610	0.9	**71**	71A 6
2.2	390.0	694	1.5	**90**	71A 6

0.22 kW — n_1= 1400 min^{-1} — 63C 4

n_2 min^{-1}	ir	T2 Nm	FS'	OM-OC	
122	11.5	15	12.3	**63**	63C 4
105	13.3	18	12.3	**63**	63C 4
94	14.8	20	11.0	**63**	63C 4
82	17.2	23	9.5	**63**	63C 4
72	19.5	26	8.7	**63**	63C 4
59	23.7	32	7.5	**63**	63C 4
51	27.5	37	6.5	**63**	63C 4
45	31.2	42	5.7	**63**	63C 4
39	35.8	48	5.2	**63**	63C 4
31	44.6	60	4.2	**63**	63C 4
27	52.4	71	3.5	**63**	63C 4
20	69.0	93	2.7	**63**	63C 4
17.6	79.5	107	2.3	**63**	63C 4
15.4	90.6	122	1.9	**63**	63C 4

0.22 kW — n_1= 1400 min^{-1} — 63C 4

n_2 min^{-1}	ir	T2 Nm	FS'	OM-OC	
13.5	103.8	140	1.7	**63**	63C 4
11.3	123.5	167	2.8	**71**	63C 4
10.8	129.3	175	1.4	**63**	63C 4
9.8	143.1	193	2.4	**71**	63C 4
9.2	151.9	205	1.2	**63**	63C 4
9.0	154.8	209	2.2	**71**	63C 4
8.3	168.0	227	2.0	**71**	63C 4
7.8	179.6	243	1.9	**71**	63C 4
7.2	193.6	262	1.8	**71**	63C 4
7.0	200.1	270	0.9	**63**	63C 4
6.7	209.4	283	1.6	**71**	63C 4
6.3	220.8	298	1.5	**71**	63C 4
5.5	253.4	343	1.3	**71**	63C 4
4.9	286.0	386	1.2	**71**	63C 4
4.7	298.8	404	1.1	**71**	63C 4
4.1	342.9	463	1.0	**71**	63C 4
3.6	387.0	523	0.9	**71**	63C 4

0.25 kW — n_1= 1370 min^{-1}, n_1= 870 min^{-1} — 71A 4, 71B 6

n_2 min^{-1}	ir	T2 Nm	FS'	OM-OC	
173	7.9	12	13.7	**63**	71A 4
133	10.3	16	11.5	**63**	71A 4
119	11.5	18	10.6	**63**	71A 4
103	13.3	21	10.6	**63**	71A 4
92	14.8	23	9.5	**63**	71A 4
80	17.2	27	8.2	**63**	71A 4
70	19.5	31	7.5	**63**	71A 4
58	23.7	37	6.4	**63**	71A 4
50	27.5	43	5.6	**63**	71A 4
44	31.2	49	4.9	**63**	71A 4
38	35.8	56	4.5	**63**	71A 4
31	44.6	70	3.6	**63**	71A 4
26	52.4	82	3.0	**63**	71A 4
19.9	69.0	108	2.3	**63**	71A 4
17.2	79.5	125	2.0	**63**	71A 4
15.7	87.4	137	3.4	**71**	71A 4
15.1	90.6	142	1.6	**63**	71A 4
13.9	98.6	155	3.0	**71**	71A 4
13.2	103.8	163	1.4	**63**	71A 4
12.7	107.6	169	2.7	**71**	71A 4
11.1	123.5	194	2.4	**71**	71A 4
10.6	129.3	203	1.2	**63**	71A 4
9.0	151.9	238	1.0	**63**	71A 4
8.9	154.8	243	1.9	**71**	71A 4
8.2	168.0	263	1.7	**71**	71A 4
7.6	179.6	282	1.6	**71**	71A 4
6.5	209.4	328	1.4	**71**	71A 4
6.4	212.6	333	2.7	**90**	71A 4
6.2	220.8	346	1.3	**71**	71A 4
5.9	234.1	367	2.5	**90**	71A 4
5.4	253.4	397	1.2	**71**	71A 4
5.1	268.3	421	2.2	**90**	71A 4
4.8	286.0	449	1.0	**71**	71A 4
4.6	294.9	463	2.0	**90**	71A 4
4.6	298.8	469	1.0	**71**	71A 4
4.4	309.6	486	1.9	**90**	71A 4

1.7 Prestazioni motoriduttori

1.7 Gearmotors performances

1.7 Характеристики мотор-редуктора

0.25 kW

n_1= 1370 min^{-1} — 71A 4
n_1= 870 min^{-1} — 71B 6

n_2 min^{-1}	ir	T2 Nm	FS'	OM-OC	
4.1	338.1	530	1.7	**90**	71A 4
4.0	342.9	538	0.9	**71**	71A 4
3.5	390.0	612	1.5	**90**	71A 4
3.4	253.4	626	0.8	**71**	71B 6
3.0	294.9	728	1.4	**90**	71B 6
2.8	309.6	765	1.4	**90**	71B 6
2.6	338.1	835	1.2	**90**	71B 6
2.2	390.0	963	1.1	**90**	71B 6

0.37 kW

n_1= 2790 min^{-1} — 63C 2
n_1= 1380 min^{-1} — 71B 4
n_1= 910 min^{-1} — 80A 6
n_1= 880 min^{-1} — 71C 6

n_2 min^{-1}	ir	T2 Nm	FS'	OM-OC	
271	10.3	12	12.8	**63**	63C 2
243	11.5	13	11.9	**63**	63C 2
210	13.3	15	11.6	**63**	63C 2
188	14.8	17	10.6	**63**	63C 2
174	7.9	18	9.3	**63**	71B 4
163	17.2	20	9.5	**63**	63C 2
143	19.5	22	8.5	**63**	63C 2
134	10.3	24	7.8	**63**	71B 4
120	11.5	26	7.2	**63**	71B 4
104	13.3	31	7.2	**63**	71B 4
93	14.8	34	6.4	**63**	71B 4
80	17.2	40	5.6	**63**	71B 4
71	19.5	45	5.1	**63**	71B 4
58	23.7	55	4.4	**63**	71B 4
50	27.5	63	3.8	**63**	71B 4
44	31.2	72	3.3	**63**	71B 4
39	35.8	82	3.0	**63**	71B 4
31	44.6	103	2.4	**63**	71B 4
26	52.4	121	2.1	**63**	71B 4
20	69.0	159	1.6	**63**	71B 4
19	73,2	178	3,1	**80**	71 B4
18.1	76.1	175	2.6	**71**	71B 4
17.4	79.5	183	1.4	**63**	71B 4
15.8	87.4	201	2.3	**71**	71B 4
15.2	90.6	209	1.1	**63**	71B 4
14.0	98.6	227	2.0	**71**	71B 4
13.3	103.8	239	1.0	**63**	71B 4
12.8	107.6	248	1.9	**71**	71B 4
11.3	122.3	282	3.2	**90**	71B 4
11.2	123.5	285	1.6	**71**	71B 4
10.7	129.3	298	0.8	**63**	71B 4
10.1	87.4	316	1.7	**71**	71C 6
8.9	154.8	357	1.3	**71**	71B 4
8.4	165.2	381	2.4	**90**	71B 4
8.2	168.0	387	1.2	**71**	71B 4
7.7	179.6	414	1.1	**71**	71B 4
7.1	193.6	446	1.0	**71**	71B 4
6.6	209.4	483	1.0	**71**	71B 4
6.5	212.6	490	1.9	**90**	71B 4
6.2	220.8	509	0.9	**71**	71B 4
5.9	234.1	539	1.7	**90**	71B 4
5.4	253.4	584	0.8	**71**	71B 4
5.1	268.3	618	1.5	**90**	71B 4
4.9	179.6	649	0.8	**71**	71C 6
4.7	294.9	680	1.3	**90**	71B 4

0.37 kW

n_1= 2790 min^{-1} — 63C 2
n_1= 1380 min^{-1} — 71B 4
n_1= 910 min^{-1} — 80A 6
n_1= 880 min^{-1} — 71C 6

n_2 min^{-1}	ir	T2 Nm	FS'	OM-OC	
4.5	309.6	713	1.3	**90**	71B 4
4.1	338.1	779	1.2	**90**	71B 4
4.1	223.5	781	2.4	**112**	80A 6
3.7	247.9	866	2.2	**112**	80A 6
3.5	390.0	899	1.0	**90**	71B 4
2.8	309.6	1119	0.9	**90**	71C 6
2.4	375.3	1311	1.3	**112**	80A 6

0.55 kW

n_1= 2800 min^{-1} — 71B 2
n_1= 1380 min^{-1} — 71C 4
n_1= 1390 min^{-1} — 80A 4
n_1= 910 min^{-1} — 80B 6

n_2 min^{-1}	ir	T2 Nm	FS'	OM-OC	
354	7.9	13	10.5	**63**	71B 2
272	10.3	17	8.6	**63**	71B 2
244	11.5	19	8.0	**63**	71B 2
211	13.3	22	7.8	**63**	71B 2
174	7.9	27	6.3	**63**	71C 4
134	10.3	35	5.3	**63**	71C 4
120	11.5	39	4.8	**63**	71C 4
104	13.3	46	4.8	**63**	71C 4
93	14.8	51	4.3	**63**	71C 4
80	17.2	59	3.7	**63**	71C 4
71	19.5	67	3.4	**63**	71C 4
58	23.7	81	3.0	**63**	71C 4
50	27.5	94	2.6	**63**	71C 4
44	31.2	107	2.2	**63**	71C 4
39	35.8	123	2.0	**63**	71C 4
32	42.6	146	3.2	**71**	71C 4
31	44.6	153	1.6	**63**	71C 4
28	49.3	169	2.7	**71**	71C 4
27	51,0	185	3,0	**80**	71 C4
26	52.4	179	1.4	**63**	71C 4
26	53.4	183	2.5	**71**	71C 4
24	57,0	206	2,4	**80**	71 C4
24	57.9	198	2.3	**71**	71C 4
20	69.0	236	1.1	**63**	71C 4
18,9	73,2	265	2,1	**80**	71 C4
18.1	76.1	261	1.8	**71**	71C 4
17.4	79.5	272	0.9	**63**	71C 4
15.8	87.4	299	1.5	**71**	71C 4
14.9	92.5	317	2.9	**90**	71C 4
14.0	98.6	338	1.4	**71**	71C 4
12.9	106.7	366	2.5	**90**	71C 4
12.8	107.6	369	1.2	**71**	71C 4
11.3	122.3	419	2.2	**90**	71C 4
11.2	123.5	423	1.1	**71**	71C 4
10.5	131.1	449	2.0	**90**	71C 4
9.6	143.1	490	0.9	**71**	71C 4
9.1	151.9	520	1.7	**90**	71C 4
8.9	154.8	530	0.9	**71**	71C 4
8.4	166.0	565	3.1	**112**	80A 4
8.4	165.2	566	1.6	**90**	71C 4
8.2	168.0	575	0.8	**71**	71C 4
7.1	194.9	663	2.6	**112**	80A 4
6.5	212.6	728	1.2	**90**	71C 4
6.2	223.5	760	2.3	**112**	80A 4
5.9	234.1	802	1.1	**90**	71C 4
5.1	268.3	919	1.0	**90**	71C 4

0.55 kW

n_1= 2800 min^{-1} — 71B 2
n_1= 1380 min^{-1} — 71C 4
n_1= 1390 min^{-1} — 80A 4
n_1= 910 min^{-1} — 80B 6

n_2 min^{-1}	ir	T2 Nm	FS'	OM-OC	
5.1	272.4	926	1.9	**112**	80A 4
5.1	271.4	950	2.8	**125**	71C 4
4.7	298.1	1014	1.7	**112**	80A 4
4.5	309.6	1060	0.9	**90**	71C 4
4.1	342.9	1166	1.5	**112**	80A 4
3.7	375.3	1276	1.4	**112**	80A 4

0.75 kW

n_1= 2800 min^{-1} — 71C 2
n_1= 1390 min^{-1} — 80B 4
n_1= 910 min^{-1} — 80C 6

n_2 min^{-1}	ir	T2 Nm	FS'	OM-OC	
354	7.9	18	7.7	**63**	71C 2
272	10.3	24	6.3	**63**	71C 2
244	11.5	26	5.9	**63**	71C 2
211	13.3	31	5.7	**63**	71C 2
176	7.9	37	4.6	**63**	80B 4
135	10.3	48	3.9	**63**	80B 4
121	11.5	53	3.6	**63**	80B 4
105	13.3	61	3.6	**63**	80B 4
94	14.8	69	3.2	**63**	80B 4
81	17.2	80	2.8	**63**	80B 4
71	19.5	91	2.5	**63**	80B 4
59	23.7	110	2.2	**63**	80B 4
51	27.5	127	1.9	**63**	80B 4
45	30.6	142	3.2	**71**	80B 4
44	31.2	145	1.7	**63**	80B 4
39	35.8	166	1.5	**63**	80B 4
37	37.1	172	2.7	**71**	80B 4
35	39,8	195	2,8	**80**	80 B4
33	42.6	197	2.3	**71**	80B 4
31	44.6	207	1.2	**63**	80B 4
28	49.3	229	2.0	**71**	80B 4
27	51,0	250	2,2	**80**	80 B4
27	52.4	243	1.0	**63**	80B 4
26	53.4	247	1.9	**71**	80B 4
24	57,0	279	1,8	**80**	80 B4
23	59.5	276	3.3	**90**	80B 4
20	69.0	320	0.8	**63**	80B 4
19,0	73,2	358	2,8	**100**	80 B4
19.0	73,2	358	1,5	**80**	80 B4
19.0	73.3	340	2.7	**90**	80B 4
18.3	76.1	353	1.3	**71**	80B 4
17.2	80.7	374	2.4	**90**	80B 4
15.9	87.4	405	1.1	**71**	80B 4
15.0	92.5	429	2.1	**90**	80B 4
14.1	98.6	457	1.0	**71**	80B 4
13.0	106.7	495	1.8	**90**	80B 4
12.9	107.6	499	0.9	**71**	80B 4
11.4	122.3	567	1.6	**90**	80B 4
11.3	123.5	573	0.8	**71**	80B 4
10.6	131.1	608	1.5	**90**	80B 4
10.2	135.6	629	2.8	**112**	80B 4
9.2	151.9	704	1.3	**90**	80B 4
9.0	154.8	718	2.4	**112**	80B 4
8.4	165.2	766	1.2	**90**	80B 4
8.4	166.0	770	2.3	**112**	80B 4
7.1	194.9	904	1.9	**112**	80B 4
6.5	212.6	986	0.9	**90**	80B 4

1.7 Prestazioni motoriduttori

1.7 Gearmotors performances

1.7 Характеристики мотор-редуктора

0.75 kW

n_1= 2800 min^{-1} 71C 2
n_1= 1390 min^{-1} 80B 4
n_1= 910 min^{-1} 80C 6

n_2 min^{-1}	ir	T2 Nm	FS'	OM-OC	
6.2	223.5	1036	1.7	**112**	80B 4
5.9	234.1	1086	0.8	**90**	80B 4
5.6	247.9	1149	1.5	**112**	80B 4
5.1	272.4	1263	1.4	**112**	80B 4
4.7	298.1	1383	1.3	**112**	80B 4
4.1	342.9	1590	1.1	**112**	80B 4
3.7	375.3	1740	1.0	**112**	80B 4

0.88 kW

n_1= 1350 min^{-1} 80C 4

n_2 min^{-1}	ir	T2 Nm	FS'	OM-OC	
171	7.9	44	3.8	**63**	80C 4
131	10.3	58	3.2	**63**	80C 4
118	11.5	64	3.0	**63**	80C 4
102	13.3	74	3.0	**63**	80C 4
91	14.8	83	2.6	**63**	80C 4
79	17.2	96	2.3	**63**	80C 4
69	19.5	109	2.1	**63**	80C 4
59	22.9	128	3.3	**71**	80C 4
57	23.7	133	1.8	**63**	80C 4
50	27.1	152	3.0	**71**	80C 4
49	27.5	154	1.6	**63**	80C 4
44	31,0	183	3,0	**80**	80 C4
38	35.8	200	1.2	**63**	80C 4
36	37.1	208	2.2	**71**	80C 4
34	39,8	235	2,3	**80**	80 C4
32	42.6	238	1.9	**71**	80C 4
30	44.6	250	1.0	**63**	80C 4
27	49.3	276	1.7	**71**	80C 4
26	51,0	302	1,8	**80**	80 C4
26	52.4	293	3.1	**90**	80C 4
26	52.4	293	0.9	**63**	80C 4
24	57,0	337	1,5	**80**	80 C4
23	57.9	324	1.4	**71**	80C 4
23	58,0	343	2,9	**100**	80 C4
23	59.5	333	2.7	**90**	80C 4
18,4	73,2	433	2,3	**100**	80 C4
18,4	73,2	433	1,3	**80**	80 C4
18.4	73.3	411	2.2	**90**	80C 4
17.7	76.1	427	1.1	**71**	80C 4
16.7	80.7	452	2.0	**90**	80C 4
15.5	87.4	489	0.9	**71**	80C 4
14.6	92.5	518	1.8	**90**	80C 4
14.4	93.9	526	3.3	**112**	80C 4
12.7	106.7	598	1.5	**90**	80C 4
12.2	110.9	621	2.8	**112**	80C 4
10.3	131.1	735	1.2	**90**	80C 4
10.0	135.6	760	2.3	**112**	80C 4
8.9	151.9	851	1.1	**90**	80C 4
8.7	154.8	868	2.0	**112**	80C 4
8.2	165.2	896	1.0	**90**	80C 4
8.1	166.0	830	1.9	**112**	80C 4
6.9	194.9	1092	1.6	**112**	80C 4
6.0	223.5	1252	1.4	**112**	80C 4
5.0	272.4	1526	1.1	**112**	80C 4
3.9	342.9	1921	0.9	**112**	80C 4

1.1 kW

n_1= 2830 min^{-1} 80B 2
n_1= 1390 min^{-1} 80D 4
n_1= 920 min^{-1} 90L 6

n_2 min^{-1}	ir	T2 Nm	FS'	OM-OC	
549	5,2	18	15,6	**80**	80 B2
358	7,9	26	5,3	**63**	80B 2
275	10,3	34	4,4	**63**	80B 2
247	11,5	38	4	**63**	80B 2
213	13,3	44	3,9	**63**	80B 2
191	14,8	50	3,6	**63**	80B 2
176	7,9	54	3,2	**63**	80D 4
165	17,2	57	3,2	**63**	80B 2
145	19,5	65	2,9	**63**	80B 2
135	10,3	70	2,6	**63**	80D 4
121	11,5	78	2,4	**63**	80D 4
105	13,3	90	2,4	**63**	80D 4
94	14,8	101	2,2	**63**	80D 4
81	17,2	117	1,9	**63**	80D 4
74	18,7	127	3,2	**71**	80D 4
71	19,5	133	1,7	**63**	80D 4
61	22,9	156	2,8	**71**	80D 4
59	23,7	161	1,5	**63**	80D 4
51	27,5	187	1,3	**63**	80D 4
51	27,1	184	2,5	**71**	80D 4
45	30,6	208	2,2	**71**	80D 4
45	31,0	223	2,5	**80**	80 D4
44	31,2	213	1,1	**63**	80D 4
39	35,8	243	1	**63**	80D 4
39	73,2	258	2,0	**80**	80 B2
37	37,1	252	1,8	**71**	80D 4
35	39,8	286	1,9	**80**	80 D4
33	42,6	290	1,6	**71**	80D 4
33	42,2	287	3,2	**90**	80D 4
31	44,6	303	0,8	**63**	80D 4
28	49,3	336	1,4	**71**	80D 4
27	51,0	367	1,5	**80**	80 D4
27	52,4	356	2,6	**90**	80D 4
26	53,4	363	1,3	**71**	80D 4
24	57,0	409	1,2	**80**	80 D4
24	57,9	394	1,2	**71**	80D 4
24	58,0	417	2,4	**100**	80 D4
23	59,5	404	2,3	**90**	80D 4
19,0	73,3	498	1,8	**90**	80D 4
19,0	73,2	526	1,9	**100**	80 D4
19,0	73,2	526	1,0	**80**	80 D4
18,3	76,1	518	0,9	**71**	80D 4
18,0	51,0	554	2,1	**100**	90 L6
18,0	51,0	554	1,0	**80**	90 L6
18,0	77	524	3,3	**112**	80D 4
17,2	80,7	549	1,7	**90**	80D 4
16,3	85,4	581	3	**112**	80D 4
16,1	57,0	619	0,8	**80**	90 L6
15,9	87,4	594	0,8	**71**	80D 4
15,9	58,0	629	1,6	**100**	90 L6
14,8	93,9	639	2,7	**112**	80D 4
14,7	94,4	642	1,4	**90**	80D 4
13,5	102,8	699	2,5	**112**	80D 4
13,0	106,7	726	1,3	**90**	80D 4
12,6	73,2	794	1,3	**100**	90 L6
12,5	110,9	754	2,3	**112**	80D 4
12,2	75,4	818	2,5	**125**	90 L6
11,4	122,3	832	1,1	**90**	80D 4
11,1	125,2	852	2,1	**112**	80D 4

1.1 kW

n_1= 2830 min^{-1} 80B 2
n_1= 1390 min^{-1} 80D 4
n_1= 920 min^{-1} 90L 6

n_2 min^{-1}	ir	T2 Nm	FS'	OM-OC	
10,6	131,1	892	1	90	80D 4
10,2	135,6	923	1,9	112	80D 4
9,2	151,9	1033	0,9	90	80D 4
9,0	154,8	1053	1,7	112	80D 4
8,4	109,4	1174	3,0	132	90 L6
8,4	166	1129	1,5	112	80D 4
8,4	165,2	1124	0,8	90	80D 4
7,3	125,5	1347	2,6	132	90 L6
7,1	194,9	1326	1,3	112	80D 4
6,7	136,7	1467	2,4	132	90 L6
6,2	223,5	1520	1,2	112	80D 4
6,2	149,5	1605	2,2	132	90 L6
5,6	247,9	1686	1	112	80D 4
5,6	164,6	1766	2,0	132	90 L6
5,1	180,0	1932	1,8	132	90 L6
5,1	272,4	1853	0,9	112	80D 4
4,7	298,1	2028	0,9	112	80D 4

1.7 Prestazioni motoriduttori

n_2 min^{-1}	ir	T2 Nm	FS'	OM-OC	
1.5 kW		n_1= 2830 min^{-1} n_1= 1400 min^{-1} n_1= 925 min^{-1}			80C 2 90L 4 90LB 6
549	5,2	24,8	11,5	**80**	80 C2
412	6,9	31	7	**71**	80C 2
358	7,9	36	3,9	**63**	80C 2
337	8,4	38	6,5	**71**	80C 2
275	10,3	47	3,2	**63**	80C 2
247	11,5	52	3,0	**63**	80C 2
213	13,3	61	2,9	**63**	80C 2
191	14,8	68	2,7	**63**	80C 2
177	7,9	73	2,3	**63**	90L 4
165	17,2	78	2,4	**63**	80C 2
145	19,5	89	2,1	**63**	80C 2
136	10,3	95	2,0	**63**	90L 4
123	11,4	105	3,2	**71**	90L 4
122	11,5	106	1,8	**63**	90L 4
105	13,3	122	1,8	**63**	90L 4
100	13,9	128	3,1	**71**	90L 4
94	14,8	137	1,6	**63**	90L 4
85	16,5	152	2,6	**71**	90L 4
82	17,2	158	1,4	**63**	90L 4
75	18,7	172	2,4	**71**	90L 4
72	19,5	180	1,3	**63**	90L 4
66	21,2	206	2,9	**80**	90 L 4
61	22,9	211	2,0	**71**	90L 4
59	23,7	219	1,1	**63**	90L 4
58	24,2	235	2,6	**80**	90 L 4
52	27,1	249	1,8	**71**	90L 4
51	27,5	253	0,9	**63**	90L 4
46	30,6	282	1,6	**71**	90L 4
45	31,0	302	1,8	**80**	90 L 4
45	31,2	288	0,8	**63**	90L 4
43	32,5	300	3,0	**90**	90L 4
38	36,9	340	2,7	**90**	90L 4
38	37,1	342	1,3	**71**	90L 4
35	39,8	387	1,4	**80**	90 L 4
35	40,5	393	2,7	**100**	90 L 4
33	42,2	388	2,3	**90**	90L 4
33	42,6	392	1,2	**71**	90L 4
31	45,2	416	2,2	**90**	90L 4
28	49,3	454	1,0	**71**	90L 4
27	51,0	496	2,3	**100**	90 L 4
27	51,0	496	1,1	**80**	90 L 4
27	52,4	482	1,9	**90**	90L 4
26	53,4	491	0,9	**71**	90L 4
25	57,0	554	0,9	**80**	90 L 4
24	58,0	564	1,8	**100**	90 L 4
24	57,2	527	3,3	**112**	90L 4
24	59,5	548	1,7	**90**	90L 4
24	57,9	533	0,9	**71**	90L 4
22	64,6	594	2,9	**112**	90L 4
19,1	73,2	712	1,4	**100**	90 L 4
19,1	73,2	712	0,8	**80**	90 L 4
19,1	73,3	675	1,3	**90**	90L 4
18,6	75,4	733	2,7	**125**	90 L 4
18,2	77	709	2,5	**112**	90L 4
17,4	80,7	743	1,2	**90**	90L 4
16,4	85,4	787	2,2	**112**	90L 4
15,1	92,5	852	1,1	**90**	90L 4
14,9	93,9	865	2,0	**112**	90L 4

1.7 Gearmotors performances

n_2 min^{-1}	ir	T2 Nm	FS'	OM-OC	
1.5 kW		n_1= 2830 min^{-1} n_1= 1400 min^{-1} n_1= 925 min^{-1}			80C 2 90L 4 90LB 6
13,6	102,8	946	1,8	**112**	90L 4
13,1	106,7	983	0,9	**90**	90L 4
12,8	109,4	1052	3,3	**132**	90 L 4
12,6	110,9	1021	1,7	**112**	90L 4
11,4	122,3	1126	0,8	**90**	90L 4
11,2	125,2	1153	1,5	**112**	90L 4
11,2	125,5	1207	2,9	**132**	90 L 4
10,3	135,6	1249	1,4	**112**	90L 4
10,2	136,7	1314	2,7	**132**	90 L 4
9,4	149,5	1438	2,4	**132**	90 L 4
9,0	154,8	1426	1,2	**112**	90L 4
8,5	164,6	1583	2,2	**132**	90 L 4
8,4	166	1529	1,1	**112**	90L 4
7,8	180,0	1732	2,0	**132**	90 L 4
7,2	194,9	1795	1,0	**112**	90L 4
6,8	136,7	1989	1,8	**132**	90LB 6
6,3	223,5	2058	0,9	**112**	90L 4
6,2	149,5	2176	1,6	**132**	90LB 6
5,6	164,6	2396	1,5	**132**	90LB 6
5,1	180,0	2621	1,4	**132**	90LB 6
1.8 kW		n_1= 2770 min^{-1} n_1= 1400 min^{-1} n_1= 940 min^{-1}			80D 2 90LB 4 100B 6
538	5,2	30,4	9,3	**80**	80 D2
404	6,9	38	5,7	**71**	80D 2
350	7,9	44	3,2	**63**	80D 2
279	9,9	55	4,7	**71**	80D 2
269	10,3	57	2,6	**63**	80D 2
241	11,5	64	2,4	**63**	80D 2
208	13,3	74	2,4	**63**	80D 2
187	14,8	83	2,2	**63**	80D 2
177	7,9	87	1,9	**63**	90LB 4
167	8,4	93	3,2	**71**	90LB 4
141	9,9	110	2,9	**71**	90LB 4
136	10,3	114	1,6	**63**	90LB 4
123	11,4	126	2,7	**71**	90LB 4
122	11,5	127	1,5	**63**	90LB 4
105	13,3	147	1,5	**63**	90LB 4
100	13,9	154	2,6	**71**	90LB 4
94	14,8	164	1,3	**63**	90LB 4
85	16,5	182	2,2	**71**	90LB 4
82	17,2	190	1,2	**63**	90LB 4
75	18,7	207	2	**71**	90LB 4
72	19,5	216	1,1	**63**	90LB 4
66	21,2	247	2,4	**80**	90 LB4
61	23	254	3,2	**90**	90LB 4
61	22,9	253	1,7	**71**	90LB 4
59	23,7	262	0,9	**63**	90LB 4
58	24,2	282	2,1	**80**	90 LB4
55	25,7	284	3,2	**90**	90LB 4
52	27,1	299	1,5	**71**	90LB 4
51	27,5	304	0,8	**63**	90LB 4
49	28,8	319	2,9	**90**	90LB 4
46	30,6	338	1,4	**71**	90LB 4
45	31,0	362	3,0	**100**	90 LB4
45	31,0	362	1,5	**80**	90 LB4
43	32,5	360	2,5	**90**	90LB 4

1.7 Характеристики мотор-редуктора

n_2 min^{-1}	ir	T2 Nm	FS'	OM-OC	
1.8 kW		n_1= 2770 min^{-1} n_1= 1400 min^{-1} n_1= 940 min^{-1}			80D 2 90LB 4 100B 6
38	37,1	410	1,1	**71**	90LB 4
35	39,8	464	1,2	**80**	90 LB4
35	40,5	472	2,2	**100**	90 LB4
33	42,2	466	2	**90**	90LB 4
33	42,6	470	1	**71**	90LB 4
31	45,2	500	1,8	**90**	90LB 4
28	49,3	545	0,8	**71**	90LB 4
27	51,0	595	1,9	**100**	90 LB4
27	51,0	595	0,9	**80**	90 LB4
26	53,4	590	3	**112**	90LB 4
26	53,4	590	0,8	**71**	90LB 4
25	57,0	665	0,8	**80**	90 LB4
24	58,0	677	3,0	**125**	90 LB4
24	58,0	677	1,5	**100**	90 LB4
24	57,2	632	2,8	**112**	90LB 4
24	59,5	657	1,4	**90**	90LB 4
22	64,6	713	2,5	**112**	90LB 4
19,1	73,2	854	1,2	**100**	90 LB4
19,1	73,3	810	1,1	**90**	90LB 4
18,6	75,4	879	2,3	**125**	90 LB4
18,2	77	851	2,1	**112**	90LB 4
17,4	80,7	892	1	**90**	90LB 4
16,4	85,4	944	1,9	**112**	90LB 4
15,4	90,8	1048	3,3	**132**	90LB 4
15,1	92,5	1022	0,9	**90**	90LB 4
14,9	93,9	1038	1,7	**112**	90LB 4
14,1	99,4	1147	3,1	**132**	90LB 4
13,6	102,8	1136	1,5	**112**	90LB 4
12,8	109,4	1263	2,8	**132**	90LB 4
12,6	110,9	1226	1,4	**112**	90LB 4
11,2	125,2	1384	1,3	**112**	90LB 4
11,2	125,5	1449	2,4	**132**	90LB 4
10,9	86,0	1479	3,4	**150**	100B 6
10,3	135,6	1499	1,2	**112**	90LB 4
10,2	136,7	1577	2,2	**132**	90LB 4
9,9	94,6	1626	3,1	**150**	100B 6
9,4	149,5	1726	2,0	**132**	90LB 4
9,2	101,7	1748	2,9	**150**	100B 6
9	154,8	1711	1	**112**	90LB 4
8,6	109,8	1887	2,7	**150**	100B 6
8,5	164,6	1899	1,8	**132**	90LB 4
8,4	166	1835	1	**112**	90LB 4
7,8	180,0	2078	1,7	**132**	90LB 4
7,3	129,5	2226	2,3	**150**	100B 6
7,2	194,9	2154	0,8	**112**	90LB 4
6,9	135,8	2334	3,3	**170**	100B 6
6,9	136,7	2349	1,5	**132**	100B 6
6,6	141,6	2434	2,1	**150**	100B 6
6,3	149,4	2568	3,0	**170**	100B 6
6,3	149,5	2570	1,4	**132**	100B 6
6,0	155,7	2676	1,9	**150**	100B 6
5,8	162,7	2797	2,7	**170**	100B 6
5,7	164,6	2829	1,3	**132**	100B 6
5,3	178,1	3061	2,3	**170**	100B 6
5,2	180,0	3095	1,1	**132**	100B 6
5,1	185,5	3189	1,5	**150**	100B 6
4,8	196,0	3368	2,0	**170**	100B 6
4,6	204,2	3510	1,3	**150**	100B 6

1.7 Prestazioni motoriduttori

1.7 Gearmotors performances

1.7 Характеристики мотор-редуктора

2.2 kW

n_1= 2840 min^{-1} — 90L 2
n_1= 1410 min^{-1} — 100A 4
n_1= 940 min^{-1} — 100BL 6

n_2 min^{-1}	ir	T2 Nm	FS'	OM-OC	
551	5.2	36	7.8	**80**	90L 2
414	6.9	46	4.8	**71**	90L 2
359	7.9	53	2.7	**63**	90L 2
338	8.4	56	4.5	**71**	90L 2
286	9.9	66	3.9	**71**	90L 2
276	10.3	68	2.2	**63**	90L 2
250	11.4	76	3.7	**71**	90L 2
248	11.5	76	2	**63**	90L 2
214	13.3	88	2	**63**	90L 2
206	6.9	92	2.9	**71**	100A 4
192	14.8	99	1.8	**63**	90L 2
182	5.2	109	2.9	**80**	100BL 6
178	7.9	106	1.6	**63**	100A 4
168	8.4	113	2.7	**71**	100A 4
142	9.9	133	2.4	**71**	100A 4
137	10.3	138	1.3	**63**	100A 4
132	7.1	151	2.6	**80**	100BL 6
124	11.4	153	2.2	**71**	100A 4
123	11.5	154	1.2	**63**	100A 4
109	13	174	3.1	**90**	100A 4
106	13.3	178	1.2	**63**	100A 4
101	14	188	3.1	**90**	100A 4
101	13.9	187	2.1	**71**	100A 4
96	14.6	207	2.9	**80**	100A 4
95	14.8	199	1.1	**63**	100A 4
86	16.5	221	1.8	**71**	100A 4
85	16.7	236	2.5	**80**	100A 4
82	17.2	230	1	**63**	100A 4
79	17.7	238	3.2	**90**	100A 4
75	18.7	251	1.6	**71**	100A 4
72	19.5	262	0.9	**63**	100A 4
70	20.1	270	2.9	**90**	100A 4
66	21.2	300	2.0	**80**	100A 4
61	23	308	2.7	**90**	100A 4
61	22.9	308	1.4	**71**	100A 4
58	24.2	342	1.8	**80**	100A 4
55	25.7	344	2.6	**90**	100A 4
52	27.1	363	1.3	**71**	100A 4
49	28.8	387	2.4	**90**	100A 4
46	30.6	410	1.1	**71**	100A 4
45	31.0	439	2.5	**100**	100A 4
45	31.0	439	1.3	**80**	100A 4
43	32.5	436	2.1	**90**	100A 4
38	36.9	495	1.8	**90**	100A 4
38	37.1	497	0.9	**71**	100A 4
35	39.8	563	1.0	**80**	100A 4
35	40.5	573	1.8	**100**	100A 4
33	42.2	565	1.6	**90**	100A 4
33	42.6	571	0.8	**71**	100A 4
31	45.2	606	1.5	**90**	100A 4
30	46.8	627	2.8	**112**	100A 4
28	51.0	723	1.6	**100**	100A 4
28	51.0	723	0.8	**80**	100A 4
27	52.4	702	1.3	**90**	100A 4
27	52.6	744	3.1	**125**	100A 4
26	53.4	716	2.4	**112**	100A 4
25	57.2	768	2.3	**112**	100A 4
24	58.0	821	2.4	**125**	100A 4
24	58.0	821	1.2	**100**	100A 4

2.2 kW

n_1= 2840 min^{-1} — 90L 2
n_1= 1410 min^{-1} — 100A 4
n_1= 940 min^{-1} — 100BL 6

n_2 min^{-1}	ir	T2 Nm	FS'	OM-OC	
24	59.5	797	1.1	**90**	100A 4
22	64.6	866	2	**112**	100A 4
19.3	73.2	1036	1.0	**100**	100A 4
19.2	73.3	983	0.9	**90**	100A 4
18.7	75.4	1067	1.9	**125**	100A 4
18.5	76.3	1068	3.3	**132**	100A 4
18.4	51.0	1084	1.1	**100**	100BL 6
18.3	77	1033	1.7	**112**	100A 4
17.9	52.6	1116	2.1	**125**	100BL 6
17.5	80.7	1082	0.8	**90**	100A 4
17.0	83.0	1163	3.0	**132**	100A 4
16.5	85.4	1146	1.5	**112**	100A 4
16.2	58.0	1232	1.6	**125**	100BL 6
16.2	58.0	1232	0.8	**100**	100BL 6
15.5	90.8	1272	2.8	**132**	100A 4
15	93.9	1259	1.4	**112**	100A 4
14.2	99.4	1392	2.5	**132**	100A 4
13.7	102.8	1378	1.3	**112**	100A 4
13.0	72.3	1536	2.6	**140**	100BL 6
12.9	109.4	1532	2.3	**132**	100A 4
12.8	109.8	1538	3.3	**150**	100A 4
12.7	110.9	1487	1.2	**112**	100A 4
12.5	75.4	1601	1.3	**125**	100BL 6
11.9	78.7	1653	3.1	**150**	100BL 6
11.3	125.2	1679	1	**112**	100A 4
11.2	125.5	1758	2.0	**132**	100A 4
10.9	129.5	1813	2.8	**150**	100A 4
10.4	135.6	1819	1	**112**	100A 4
10.3	136.7	1914	1.8	**132**	100A 4
10.0	141.6	1983	2.5	**150**	100A 4
9.4	149.5	2094	1.7	**132**	100A 4
9.2	101.7	2137	2.4	**150**	100BL 6
9.1	154.8	2076	0.8	**112**	100A 4
9.1	155.7	2181	2.3	**150**	100A 4
8.7	162.7	2279	3.3	**170**	100A 4
8.6	164.6	2305	1.5	**132**	100A 4
8.5	166	2227	0.8	**112**	100A 4
7.9	178.1	2494	2.8	**170**	100A 4
7.8	180.0	2522	1.4	**132**	100A 4
7.6	185.5	2599	1.8	**150**	100A 4
7.6	124.1	2607	2.9	**170**	100BL 6
7.2	196.0	2745	2.4	**170**	100A 4
6.9	204.2	2860	1.6	**150**	100A 4
6.9	136.7	2871	1.2	**132**	100BL 6
6.6	141.6	2974	1.7	**150**	100BL 6
6.3	149.4	3139	2.4	**170**	100BL 6
6.3	149.5	3141	1.1	**132**	100BL 6
6.0	155.7	3271	1.6	**150**	100BL 6
5.8	162.7	3419	2.2	**170**	100BL 6
5.7	164.6	3458	1.0	**132**	100BL 6
5.3	178.1	3741	1.9	**170**	100BL 6
5.2	180.0	3783	0.9	**132**	100BL 6
5.1	185.5	3898	1.2	**150**	100BL 6
4.8	196.0	4117	1.6	**170**	100BL 6
4.6	204.2	4290	1.1	**150**	100BL 6

3 kW

n_1= 2840 min^{-1} — 90LB 2
n_1= 1420 min^{-1} — 100B 4
n_1= 940 min^{-1} — 112B 6

n_2 min^{-1}	ir	T2 Nm	FS'	OM-OC	
551	5.2	49.4	5.8	**80**	90LB 2
414	6.9	62	3.5	**71**	90LB 2
359	7.9	72	1.9	**63***	90LB 2
338	8.4	76	3.3	**71**	90LB 2
286	9.9	90	2.9	**71**	90LB 2
276	10.3	93	1.6	**63***	90LB 2
276	5.2	99	3.1	**80**	100B 4
250	11.4	103	2.7	**71**	90LB 2
248	11.5	104	1.5	**63***	90LB 2
214	13.3	121	1.5	**63***	90LB 2
207	6.9	125	2.2	**71**	100B 4
200	7.1	136	2.8	**80**	100B 4
197	7.2	131	3.3	**90**	100B 4
192	14.8	135	1.3	**63***	90LB 2
180	7.9	144	1.2	**63***	100B 4
169	8.4	153	2	**71**	100B 4
157	9	164	2.7	**90**	100B 4
143	9.9	180	1.8	**71**	100B 4
142	10.0	191	2.6	**80**	100B 4
140	10.1	184	2.7	**90**	100B 4
138	10.3	187	1	**63***	100B 4
125	11.4	207	1.6	**71**	100B 4
124	11.5	208	2.5	**90**	100B 4
124	11.5	208	0.9	**63***	100B 4
119	11.9	229	2.4	**80**	100B 4
109	13	236	2.3	**90**	100B 4
107	13.3	241	0.9	**63***	100B 4
102	13.9	253	1.6	**71**	100B 4
101	14	254	2.3	**90**	100B 4
97	14.6	281	2.1	**80**	100B 4
96	14.8	269	0.8	**63***	100B 4
90	15.7	285	2.5	**90**	100B 4
86	16.5	299	1.3	**71**	100B 4
85	16.7	320	1.9	**80**	100B 4
80	17.7	322	2.3	**90**	100B 4
76	18.7	340	1.2	**71**	100B 4
71	20.1	366	2.2	**90**	100B 4
68	20.9	380	3.4	**112**	100B 4
67	21.2	407	2.8	**100**	100B 4
67	21.2	407	1.5	**80**	100B 4
62	23	418	2	**90**	100B 4
62	22.9	416	1	**71**	100B 4
60	23.6	429	3.1	**112**	100B 4
59	24.2	463	1.3	**80**	100B 4
58	24.6	471	2.5	**100**	100B 4
55	25.6	465	3	**112**	100B 4
55	25.7	466	1.9	**90**	100B 4
52	27.1	492	0.9	**71**	100B 4
49	28.8	524	1.7	**90**	100B 4
48	29.4	534	3.3	**112**	100B 4
46	30.6	555	0.8	**71**	100B 4
46	31.0	595	1.9	**100**	100B 4
46	31.0	595	0.9	**80**	100B 4
44	32.5	591	1.5	**90**	100B 4
43	32.8	595	2.9	**112**	100B 4
37	38.2	694	2.5	**112**	100B 4
35	40.5	775	2.6	**125**	100B 4
35	40.5	775	1.4	**100**	100B 4

1.7 Prestazioni motoriduttori

n_2 min^{-1}	ir	T2 Nm	FS'	OM-OC	
3 kW			n_1= 2840 min^{-1} n_1= 1420 min^{-1} n_1= 940 min^{-1}		90LB 2 100B 4 112B 6
34	42.2	766	1.2	**90**	100B 4
33	43.2	784	2.2	**112**	100B 4
31	45.2	821	1.1	**90**	100B 4
30	46.8	849	2.1	**112**	100B 4
28	51.0	978	1.2	**100**	100B 4
27	52.6	1008	2.3	**125**	100B 4
27	53.4	969	1.8	**112**	100B 4
27	52.4	951	1	**90**	100B 4
25	57.2	1039	1.7	**112**	100B 4
25	57.3	1087	3.2	**132**	100B 4
24	58.0	1112	1.8	**125**	100B 4
24	58.0	1112	0.9	**100**	100B 4
24	59.5	1080	0.8	**90**	100B 4
22	64.6	1172	1.5	**112**	100B 4
22	65.1	1235	2.8	**132**	100B 4
20	72.3	1386	2.9	**140**	100B 4
18.8	75.4	1445	1.4	**125**	100B 4
18.6	76.3	1446	2.4	**132**	100B 4
18.4	51.0	1478	0.8	**100**	112B 6
18.4	77	1399	1.3	**112**	100B 4
18.3	51.3	1485	3.1	**140**	112B 6
18.0	78.7	1492	3.4	**150**	100B 4
17.9	52.6	1522	1.5	**125**	112B 6
17.1	83.0	1575	2.2	**132**	100B 4
16.6	85.4	1551	1.1	**112**	100B 4
16.5	86.0	1632	3.1	**150**	100B 4
16.4	57.4	1662	2.6	**140**	112B 6
16.2	58.0	1680	1.2	**125**	112B 6
15.6	90.8	1723	2.0	**132**	100B 4
15.1	93.9	1705	1	**112**	100B 4
15.0	94.6	1794	2.8	**150**	100B 4
14.3	99.4	1885	1.9	**132**	100B 4
14.0	101.7	1929	2.6	**150**	100B 4
13.8	102.8	1866	0.9	**112**	100B 4
13.0	72.3	2094	1.9	**140**	112B 6
13.0	109.4	2075	1.7	**132**	100B 4
12.9	109.8	2082	2.4	**150**	100B 4
12.8	110.9	2014	0.9	**112**	100B 4
12.5	75.4	2183	0.9	**125**	112B 6
11.4	124.1	2353	3.2	**170**	100B 4
11.3	125.5	2381	1.5	**132**	100B 4
11.0	129.5	2455	2.0	**150**	100B 4
10.5	135.8	2575	2.9	**170**	100B 4
10.4	136.7	2592	1.4	**132**	100B 4
10.0	141.6	2685	1.9	**150**	100B 4
9.5	149.4	2834	2.6	**170**	100B 4
9.5	149.5	2835	1.2	**132**	100B 4
9.1	155.7	2953	1.7	**150**	100B 4
8.7	162.7	3086	2.4	**170**	100B 4
8.6	164.6	3121	1.1	**132**	100B 4
8.0	178.1	3377	2.0	**170**	100B 4
7.9	180.0	3415	1.0	**132**	100B 4
7.7	185.5	3519	1.4	**150**	100B 4
7.2	196.0	3716	1.8	**170**	100B 4
7.0	204.2	3873	1.2	**150**	100B 4
6.9	135.8	3890	2.0	**170**	112B 6
6.9	136.7	3915	0.9	**132**	112B 6
6.6	141.6	4056	1.3	**150**	112B 6

1.7 Gearmotors performances

n_2 min^{-1}	ir	T2 Nm	FS'	OM-OC	
3 kW			n_1= 2840 min^{-1} n_1= 1420 min^{-1} n_1= 940 min^{-1}		90LB 2 100B 4 112B 6
6.3	149.4	4281	1.8	170	112B 6
6.3	149.5	4283	0.8	132	112B 6
6.0	155.7	4461	1.1	150	112B 6
5.8	162.7	4662	1.6	170	112B 6
5.7	164.6	4715	0.8	132	112B 6
5.3	178.1	5101	1.4	170	112B 6
5.1	185.5	5316	0.9	150	112B 6
4.8	196.0	5614	1.2	170	112B 6
4.6	204.2	5850	0.8	150	112B 6
4 kW			n_1= 2860 min^{-1} n_1= 1410 min^{-1}		100B 2 100BL 4
555	5.2	65	4.3	**80**	100 B2
417	6.9	82	2.7	**71***	100B 2
362	7.9	95	1.5	**63***	100B 2
340	8.4	101	2.5	**71***	100B 2
317	9	109	3.2	**90**	100B 2
288	9.9	119	2.2	**71***	100B 2
282	10.1	122	2.9	**90**	100B 2
278	10.3	124	1.2	**63***	100B 2
274	5.2	133	2.3	**80**	100 BL4
251	11.4	137	2	**71***	100B 2
249	11.5	138	1.1	**63***	100B 2
220	13	156	2.6	**90**	100B 2
206	6.9	167	1.6	**71***	100BL 4
198	7.1	183	2.1	**80**	100 BL4
195	7.2	176	2.4	**90**	100BL 4
178	7.9	193	0.9	**63***	100BL 4
172	16.7	212	2.6	**80**	100 B2
168	8.4	205	1.5	**71***	100BL 4
159	8.9	217	3.3	**112**	100BL 4
156	9	220	2	**90**	100BL 4
142	9.9	242	1.3	**71***	100BL 4
141	10.0	257	1.9	**80**	100 BL4
139	10.1	247	2	**90**	100BL 4
124	11.4	277	1.2	**71***	100BL 4
123	11.5	279	1.9	**90**	100BL 4
120	11.8	287	3	**112**	100BL 4
118	11.9	307	1.8	**80**	100 BL4
109	13	317	1.7	**90**	100BL 4
108	13.1	320	2.8	**112**	100BL 4
101	14	341	1.7	**90**	100BL 4
101	13.9	340	1.2	**71***	100BL 4
96	14.6	377	3.1	**100**	100 BL4
96	14.6	377	1.6	**80**	100 BL4
90	15.7	383	1.9	**90**	100BL 4
88	16.1	393	3	**112**	100BL 4
86	16.5	401	1	**71***	100BL 4
85	16.7	429	1.4	**80**	100 BL4
83	17.0	437	2.7	**100**	100 BL4
79	17.9	438	2.8	**112**	100BL 4
79	17.7	433	1.7	**90**	100BL 4
75	18.7	456	0.9	**71***	100BL 4
70	20.1	491	1.6	**90**	100BL 4
67	20.9	510	2.5	**112**	100BL 4
66	21.2	546	2.1	**100**	100 BL4

1.7 Характеристики мотор-редуктора

n_2 min^{-1}	ir	T2 Nm	FS'	OM-OC	
4 kW			n_1= 2860 min^{-1} n_1= 1410 min^{-1}		100B 2 100BL 4
66	21.2	546	1.1	**80**	100 BL4
63	22.3	543	3.2	**112**	100BL 4
61	23	561	1.5	**90**	100BL 4
60	23.6	576	2.3	**112**	100BL 4
58	24.2	622	1.0	**80**	100 BL4
57	24.6	633	1.9	**100**	100 BL4
55	25.6	624	2.2	**112**	100BL 4
55	25.7	626	1.4	**90**	100BL 4
49	28.8	703	1.3	**90**	100BL 4
48	29.4	717	2.4	**112**	100BL 4
45	31.0	798	1.4	**100**	100 BL4
44	31.9	822	2.7	**125**	100 BL4
43	32.8	800	2.2	**112**	100BL 4
43	32.5	793	1.1	**90**	100BL 4
38	36.9	900	1	**90**	100BL 4
37	38.2	932	1.9	**112**	100BL 4
35	40.5	1041	2.0	**125**	100 BL4
35	40.5	1041	1.0	**100**	100 BL4
34	41.7	1063	3.3	**132**	100BL 4
33	43.2	1053	1.7	**112**	100BL 4
33	42.2	1028	0.9	**90**	100BL 4
31	44.9	1144	3.1	**132**	100BL 4
31	45.2	1102	0.8	**90**	100BL 4
30	46.8	1140	1.5	**112**	100BL 4
28	51.0	1314	0.9	**100**	100 BL4
27	52.6	1353	1.7	**125**	100 BL4
27	52.6	1340	2.6	**132**	100BL 4
26	53.4	1301	1.3	**112**	100BL 4
25	57.3	1459	2.4	**132**	100BL 4
25	57.4	1477	2.8	**140**	100 BL4
24	58.0	1493	1.3	**125**	100 BL4
24	59.4	1512	3.3	**150**	100BL 4
22	64.6	1574	1.1	**112**	100BL 4
22	65.1	1659	2.1	**132**	100BL 4
21	66.7	1699	2.9	**150**	100BL 4
19	72.3	1861	2.1	**140**	100 BL4
19	75.4	1940	1.0	**125**	100 BL4
18.5	76.3	1942	1.8	**132**	100BL 4
18.3	77	1878	0.9	**112**	100BL 4
17.9	78.7	2003	2.5	**150**	100BL 4
17.0	83.0	2115	1.7	**132**	100BL 4
16.5	85.4	2083	0.8	**112**	100BL 4
16.4	86.0	2191	2.3	**150**	100BL 4
15.8	89.4	2277	3.3	**170**	100BL 4
15.5	90.8	2313	1.5	**132**	100BL 4
14.9	94.6	2409	2.1	**150**	100BL 4
14.3	98.4	2506	3.0	**170**	100BL 4
14.2	99.4	2532	1.4	**132**	100BL 4
13.9	101.7	2590	1.9	**150**	100BL 4
12.9	109.4	2786	1.3	**132**	100BL 4
12.8	109.8	2796	1.8	**150**	100BL 4
12.4	113.9	2901	2.6	**170**	100BL 4
11.4	124.1	3160	2.4	**170**	100BL 4
11.2	125.5	3197	1.1	**132**	100BL 4
10.9	129.5	3297	1.5	**150**	100BL 4
10.4	135.8	3457	2.2	**170**	100BL 4
10.3	136.7	3480	1.0	**132**	100BL 4
10.0	141.6	3605	1.4	**150**	100BL 4

1.7 Prestazioni motoriduttori

1.7 Gearmotors performances

1.7 Характеристики мотор-редуктора

4 kW

n_1= 2860 min^{-1}
n_1= 1410 min^{-1}
100B 2
100BL 4

n_2 min^{-1}	ir	T2 Nm	FS'	OM-OC	
9.4	149.4	3805	2.0	**170**	100BL 4
9.4	149.5	3807	0.9	**132**	100BL 4
9.1	155.7	3965	1.3	**150**	100BL 4
8.7	162.7	4144	1.8	**170**	100BL 4
8.6	164.6	4191	0.8	**132**	100BL 4
7.9	178.1	4534	1.5	**170**	100BL 4
7.8	180.0	4585	0.8	**132**	100BL 4
7.6	185.5	4725	1.0	**150**	100BL 4
7.2	196.0	4990	1.3	**170**	100BL 4
6.9	204.2	5200	0.9	**150**	100BL 4

5.5 kW

n_1= 2880 min^{-1}
n_1= 1400 min^{-1}
112B 2
112BL 4

n_2 min^{-1}	ir	T2 Nm	FS'	OM-OC	
559	5.2	89	3.2	**80**	112 B2
420	6.9	113	2	**71***	112B 2
405	7.1	123	2.8	**80**	112 B2
399	7.2	118	2.7	**90**	112B 2
343	8.4	138	1.8	**71***	112B 2
319	9	148	2.4	**90**	112B 2
290	9.9	163	1.6	**71***	112B 2
289	10.0	173	2.7	**80**	112 B2
284	10.1	167	2.1	**90**	112B 2
272	5.2	184	2.7	**100**	112BL4
272	5.2	184	1.7	**80**	112BL4
253	11.4	187	1.5	**71***	112B 2
251	11.5	188	2.1	**90**	112B 2
204	6.9	232	1.2	**71***	112BL4
197	7.1	253	1.5	**80**	112BL4
197	14.6	254	2.2	**80**	112 B2
194	7.2	244	1.8	**90**	112BL4
189	7.4	264	2.9	**100**	112BL4
183	7.7	258	2.6	**112**	112BL4
173	16.7	289	1.9	**80**	112 B2
167	8.4	284	1.1	**71***	112BL4
157	8.9	300	2.4	**112**	112BL4
155	9	305	1.5	**90**	112BL4
141	9.9	335	1	**71***	112BL4
140	10.0	355	2.8	**100**	112BL4
140	10.0	355	1.4	**80**	112BL4
138	10.1	343	1.5	**90**	112BL4
123	11.4	384	0.9	**71***	112BL4
122	11.5	387	1.3	**90**	112BL4
119	11.8	397	2.1	**112**	112BL4
117	11.9	426	1.3	**80**	112BL4
117	24.6	426	2.6	**100**	112 B2
115	12.2	434	2.3	**100**	112BL4
108	13	439	1.2	**90**	112BL4
107	13.1	443	2	**112**	112BL4
100	14	472	1.2	**90**	112BL4
100	13.9	471	0.8	**71***	112BL4
96	14.6	522	2.2	**100**	112BL4
96	14.6	522	1.2	**80**	112BL4
89	15.7	531	1.4	**90**	112BL4
87	16.1	544	2.1	**112**	112BL4
84	16.7	594	1.0	**80**	112BL4
83	17.0	605	2.0	**100**	112BL4
79	17.7	599	1.3	**90**	112BL4

5.5 kW

n_1= 2880 min^{-1}
n_1= 1400 min^{-1}
112B 2
112BL 4

n_2 min^{-1}	ir	T2 Nm	FS'	OM-OC	
78	17.9	633	2.8	**132**	112BL4
78	17.9	606	2	**112**	112BL4
70	20.1	680	1.2	**90**	112BL4
69	20.3	714	2.8	**132**	112BL4
67	20.9	706	1.8	**112**	112BL4
66	21.2	756	2.8	**125**	112BL4
66	21.2	756	1.5	**100**	112BL4
66	21.2	756	0.8	**80**	112BL4
65	21.7	764	2.9	**132**	112BL4
63	22.3	751	2.3	**112**	112BL4
61	23	776	1.1	**90**	112BL4
59	23.6	798	1.7	**112**	112BL4
58	24.3	858	2.7	**132**	112BL4
57	24.6	876	2.6	**125**	112BL4
57	24.6	876	1.4	**100**	112BL4
55	25.6	864	1.6	**112**	112BL4
55	25.7	866	1	**90**	112BL4
51	27.5	968	2.8	**132**	112BL4
49	28.8	974	0.9	**90**	112BL4
48	29.4	993	1.8	**112**	112BL4
45	31.0	1106	1.0	**100**	112BL4
45	31.2	1100	2.9	**132**	112BL4
44	31.9	1139	2.0	**125**	112BL4
43	32.8	1107	1.6	**112**	112BL4
43	32.5	1099	0.8	**90**	112BL4
39	36.3	1280	2.7	**132**	112BL4
37	38.2	1291	1.4	**112**	112BL4
35	40.5	1442	1.4	**125**	112BL4
34	40.7	1451	2.8	**140**	112BL4
34	41.7	1472	2.4	**132**	112BL4
33	42.6	1504	3.3	**150**	112BL4
32	43.2	1458	1.2	**112**	112BL4
31	44.9	1585	2.2	**132**	112BL4
30	46.0	1624	3.1	**150**	112BL4
30	46.8	1579	1.1	**112**	112BL4
27	51.3	1828	2.5	**140**	112BL4
27	52.6	1874	1.2	**125**	112BL4
27	52.6	1856	1.9	**132**	112BL4
26	53.4	1802	1	**112**	112BL4
26	54.3	1914	2.6	**150**	112BL4
25	113.9	1953	3.5	**170**	112B 2
24	57.3	2021	1.7	**132**	112BL4
24	57.4	2046	2.1	**140**	112BL4
24	58.0	2068	1.0	**125**	112BL4
24	57.2	1933	0.9	**112**	112BL4
22	64.6	2180	0.8	**112**	112BL4
21	65.1	2297	1.5	**132**	112BL4
21	66.7	2353	2.1	**150**	112BL4
20	68.9	2430	3.1	**170**	112BL4
19	72.3	2578	1.6	**140**	112BL4
18.7	75.0	2646	2.8	**170**	112BL4
18.4	76.3	2690	1.3	**132**	112BL4
17.1	81.7	2882	2.6	**170**	112BL4
16.9	83.0	2928	1.2	**132**	112BL4
16.3	86.0	3034	1.6	**150**	112BL4
15.7	89.4	3154	2.4	**170**	112BL4
15.4	90.8	3204	1.1	**132**	112BL4
14.8	94.6	3336	1.5	**150**	112BL4
14.1	99.4	3506	1.0	**132**	112BL4

5.5 kW

n_1= 2880 min^{-1}
n_1= 1400 min^{-1}
112B 2
112BL 4

n_2 min^{-1}	ir	T2 Nm	FS'	OM-OC	
13.8	101.7	3587	1.4	**150**	112BL4
12.8	109.4	3858	0.9	**132**	112BL4
12.8	109.8	3872	1.3	**150**	112BL4
11.3	124.1	4375	1.7	**170**	112BL4
11.2	125.5	4427	0.8	**132**	112BL4
9.9	141.6	4993	1.0	**150**	112BL4
7.9	178.1	6279	1.1	**170**	112BL4

7.5 kW

n_1= 2860 min^{-1}
n_1= 1440 min^{-1}
112BL 2
132M 4

n_2 min^{-1}	ir	T2 Nm	FS'	OM-OC	
555	5.2	122.6	2.3	**80**	112BL2
417	6.9	155	1.4	**71***	112BL 2
402	7.1	169.2	2.1	**80**	112BL2
396	7.2	163	2	**90***	112BL 2
374	7.7	172	3.1	**112**	112BL 2
340	8.4	189	1.3	**71***	112BL 2
322	8.9	200	2.9	**112**	112BL 2
317	9	204	1.7	**90***	112BL 2
288	9.9	224	1.2	**71***	112BL 2
287	10.0	237.1	1.9	**80**	112BL2
282	10.1	229	1.6	**90***	112BL 2
280	5.2	243.4	2.1	**100**	132M4
251	11.4	256	1.1	**71***	112BL 2
250	11.5	258	1.5	**90***	112BL 2
243	11.8	265	2.6	**112**	112BL 2
239	11.9	284.1	1.8	**80**	112BL2
220	13	293	1.4	**90***	112BL 2
218	13.1	295	2.4	**112**	112BL 2
205	13.9	314	1	**71***	112BL 2
200	7.2	323	1.3	**90***	132M 4
195	14.6	348.2	3.0	**100**	112BL2
195	14.6	348.2	1.6	**80**	112BL2
194	7.4	350.4	2.2	**100**	132M4
188	7.7	343	2	**112**	132M 4
178	16.1	363	2.6	**112**	112BL 2
172	16.7	396.7	1.4	**80**	112BL2
169	17.0	403.6	2.7	**100**	112BL2
162	8.9	398	1.8	**112**	132M 4
159	9	404	1.1	**90***	132M 4
144	10.0	471.0	2.1	**100**	132M4
142	10.1	454	1.1	**90***	132M 4
135	21.2	504.7	2.1	**100**	112BL2
135	21.2	504.7	1.1	**80**	112BL2
126	11.5	513	1	**90***	132M 4
122	11.8	526	1.6	**112**	132M 4
118	12.2	574.8	1.7	**100**	132M4
111	13	582	0.9	**90***	132M 4
110	13.1	587	1.5	**112**	132M 4
103	14	626	0.9	**90***	132M 4
98	14.6	691.6	1.7	**100**	132M4
92	15.7	704	1	**90***	132M 4
90	16.0	747	2.3	**132**	132M 4
89	16.1	721	1.6	**112**	132M 4
85	17.0	801.5	1.5	**100**	132M4

1.7 Prestazioni motoriduttori

1.7 Gearmotors performances

1.7 Характеристики мотор-редуктора

7.5 kW — n_1= 2860 min^{-1}, n_1= 1440 min^{-1} — 112BL 2, 132M 4

n_2 min^{-1}	ir	T2 Nm	FS'	OM-OC	
98	14.6	692	1.7	**100**	132M4
92	15.7	704	1	**90***	132M 4
90	16.0	747	2.3	**132**	132M 4
89	16.1	721	1.6	**112**	132M 4
85	17.0	802	2.9	**125**	132M4
85	17.0	802	1.5	**100**	132M4
81	17.7	794	0.9	**90***	132M 4
80	17.9	839	2.1	**132**	132M 4
80	17.9	803	1.6	**112**	132M 4
72	20.1	901	0.9	**90***	132M 4
71	20.3	947	2.1	**132**	132M 4
69	20.9	937	1.4	**112**	132M 4
68	21.2	1002	2.1	**125**	132M4
68	21.2	1002	1.1	**100**	132M4
67	21.7	1012	2.2	**132**	132M 4
65	22.3	996	1.8	**112**	132M 4
63	23	1029	0.8	**90***	132M 4
61	23.6	1058	1.3	**112**	132M 4
59	24.3	1137	2.0	**132**	132M 4
59	24.6	1162	2.0	**125**	132M4
59	24.6	1162	1.0	**100**	132M4
56	25.6	1146	1.2	**112**	132M 4
56	25.7	1149	0.8	**90***	132M 4
52	27.5	1283	2.1	**132**	132M 4
49	29.4	1317	1.3	**112**	132M 4
48	30.3	1416	3.5	**150**	132M 4
46	31.0	1466	0.8	**100**	132M4
46	31.2	1458	2.2	**132**	132M 4
45	31.9	1509	1.5	**125**	132M4
44	32.8	1468	1.2	**112***	132M 4
43	33.4	1578	2.8	**140**	132M4
42	34.5	1613	3.1	**150**	132M 4
40	36.3	1697	2.1	**132**	132M 4
39	36.9	1726	2.9	**150**	132M 4
38	38.2	1711	1	**112***	132M 4
36	40.5	1912	1.1	**125**	132M4
35	40.7	1924	2.1	**140**	132M4
35	41.7	1951	1.8	**132**	132M 4
34	42.6	1994	2.5	**150**	132M 4
33	43.2	1933	0.9	**112**	132M 4
32	44.9	2101	1.7	**132**	132M 4
32	45.6	2130	3.5	**170**	132M 4
31	46.0	2152	2.3	**150**	132M 4
29	49.8	2331	3.2	**170**	132M 4
28	51.3	2423	1.9	**140**	132M4
27	52.6	2484	0.9	**125**	132M4
27	52.6	2461	1.4	**132**	132M 4
27	54.3	2538	2.0	**150**	132M 4
27	54.3	2538	3.0	**170**	132M 4
25	57.3	2679	1.3	**132**	132M 4
25	57.4	2712	1.5	**140**	132M4
24	59.4	2775	1.8	**150**	132M 4
22	64.0	2994	3.5	**190**	132M 4
22	64.0	2994	2.5	**170**	132M 4
22	65.1	3045	1.1	**132**	132M 4
22	66.7	3119	1.6	**150**	132M 4
21	68.9	3222	3.3	**190**	132M 4
21	68.9	3222	2.3	**170**	132M 4

7.5 kW — n_1= 2860 min^{-1}, n_1= 1440 min^{-1} — 112BL 2, 132M 4

n_2 min^{-1}	ir	T2 Nm	FS'	OM-OC	
20	72.3	3417	1.2	**140**	132M4
19.2	75.0	3508	2.1	**170**	132M 4
19.2	75.0	3508	3.0	**190**	132M 4
18.9	76.3	3566	1.0	**132**	132M 4
18.3	78.7	3678	1.4	**150**	132M 4
17.6	81.7	3821	2.7	**190**	132M 4
17.6	81.7	3821	2.0	**170**	132M 4
17.3	83.0	3882	0.9	**132**	132M 4
16.7	86.0	4022	1.2	**150**	132M 4
16.1	89.4	4181	2.5	**190**	132M 4
16.1	89.4	4181	1.8	**170**	132M 4
15.9	90.8	4247	0.8	**132**	132M 4
15.2	94.6	4423	1.1	**150**	132M 4
14.7	97.9	4575	2.3	**190**	132M 4
14.6	98.4	4601	1.6	**170**	132M 4
14.5	99.4	4648	0.8	**132**	132M 4
14.2	101.7	4755	1.1	**150**	132M 4
13.2	109.4	5115	0.7	**132**	132M 4
13.1	109.8	5134	1.0	**150**	132M 4
12.6	113.9	5327	2.0	**190**	132M 4
12.6	113.9	5327	1.4	**170**	132M 4
11.6	124.1	5801	1.3	**170**	132M 4
11.6	124.1	5801	1.8	**190**	132M 4
11.1	129.5	6053	0.8	**150**	132M 4
10.6	135.8	6348	1.7	**190**	132M 4
10.6	135.8	6348	1.2	**170**	132M 4
10.2	141.6	6619	0.8	**150**	132M 4
9.7	147.8	6913	1.5	**190**	132M 4
9.6	149.4	6986	1.1	**170**	132M 4
9.2	155.7	7280	0.7	**150**	132M 4
8.9	162.7	7607	1.4	**190**	132M 4
8.9	162.7	7607	1.0	**170**	132M 4
8.1	178.1	8325	1.2	**190**	132M 4
8.1	178.1	8325	0.8	**170**	132M 4
7.3	196.0	9162	1.1	**190**	132M 4
7.3	196.0	9162	0.7	**170**	132M 4

9.2 kW — n_1= 1450 min^{-1} — 132ML 4

n_2 min^{-1}	ir	T2 Nm	FS'	OM-OC	
281	5.2	293	1.7	**100**	132ML4
201	7.2	393	1.1	**90***	132ML 4
196	7.4	422	3.1	**125**	132ML4
196	7.4	422	1.8	**100**	132ML4
189	7.7	417	1.6	**112**	132ML 4
163	8.9	485	1.5	**112**	132ML 4
161	9	492	0.9	**90***	132ML 4
145	10.0	568	1.7	**100**	132ML4
143	10.1	553	0.9	**90***	132ML 4
143	10.2	579	3.1	**125**	132ML4
127	11.5	625	0.8	**90***	132ML 4
123	11.8	641	1.3	**112**	132ML 4
119	12.2	693	2.7	**125**	132ML4
119	12.2	693	1.4	**100**	132ML4
111	13.1	715	1.2	**112**	132ML 4
99	14.6	834	2.6	**125**	132ML4
99	14.6	834	1.4	**100**	132ML4
92	15.7	895	3.0	**150**	132ML 4
92	15.7	857	0.8	**90***	132ML 4
91	16.0	910	1.9	**132**	132ML 4
90	16.1	878	1.3	**112**	132ML 4
85	17.0	966	2.4	**125**	132ML4
85	17.0	966	1.2	**100**	132ML4
82	17.7	968	0.8	**90***	132ML 4
81	17.9	979	1.3	**112**	132ML 4
81	17.9	1022	1.8	**132**	132ML 4
78	18.6	1061	3.0	**150**	132ML 4
72	20.3	1153	1.7	**132**	132ML 4
69	20.9	1141	1.1	**112**	132ML 4
68	21.2	1208	1.8	**125**	132ML4
68	21.2	1208	1.0	**100**	132ML4
67	21.6	1228	3.2	**150**	132ML 4
67	21.7	1233	1.8	**132**	132ML 4
63	22.9	1302	3.2	**150**	132ML 4
61	23.6	1288	1	**112**	132ML 4
60	24.3	1385	1.7	**132**	132ML 4
59	24.6	1400	1.6	**125**	132ML4
59	24.6	1400	0.9	**100**	132ML4
59	24.6	1402	3.1	**140**	132ML4
57	25.6	1395	1	**112**	132ML 4
56	25.9	1472	3.1	**150**	132ML 4
53	27.5	1563	1.7	**132**	132ML 4
49	29.4	1604	1.1	**112**	132ML 4
48	30.3	1725	2.9	**150**	132ML 4
47	31.2	1776	1.8	**132**	132ML 4
45	31.9	1819	1.2	**125**	132ML4
44	32.8	1788	1	**112**	132ML 4
43	33.4	1902	2.3	**140**	132ML4
42	34.5	1964	2.5	**150**	132ML 4
40	36.3	2067	1.7	**132**	132ML 4
39	36.9	2103	2.4	**150**	132ML 4
38	38.2	2085	0.8	**112**	132ML 4
36	40.5	2304	0.9	**125**	132ML4
36	40.7	2319	1.8	**140**	132ML4
35	41.7	2377	1.5	**132**	132ML 4
35	41.8	2383	3.1	**170**	132ML 4
34	42.6	2429	2.1	**150**	132ML 4
32	44.9	2559	1.4	**132**	132ML 4

1.7 Prestazioni motoriduttori

1.7 Gearmotors performances

1.7 Характеристики мотор-редуктора

9.2 kW — n_1= 1450 min^{-1} — 132ML 4

n_2 min^{-1}	ir	T2 Nm	FS'	OM-OC	
32	45.6	2595	2.9	**170**	132ML 4
31	46.0	2622	1.9	**150**	132ML 4
29	49.8	2839	2.6	**170**	132ML 4
28	51.3	2921	1.5	**140**	132ML4
28	52.6	2994	0.8	**125**	132ML4
28	52.6	2997	1.2	**132**	132ML 4
27	54.3	3092	1.6	**150**	132ML 4
27	54.3	3092	3.4	**190**	132ML 4
27	54.3	3092	2.4	**170**	132ML 4
25	57.3	3263	1.1	**132**	132ML 4
25	57.4	3270	1.3	**140**	132ML4
24	59.4	3381	1.5	**150**	132ML 4
23	64.0	3648	2.9	**190**	132ML 4
23	64.0	3648	2.1	**170**	132ML 4
22	65.1	3709	0.9	**132**	132ML 4
22	66.7	3800	1.3	**150**	132ML 4
21	68.9	3925	2.7	**190**	132ML 4
21	68.9	3925	1.9	**170**	132ML 4
20	72.3	4119	1.0	**140**	132ML4
19.3	75.0	4274	1.8	**170**	132ML 4
19	75.0	4274	2.5	**190**	132ML 4
19.0	76.3	4344	0.8	**132**	132ML 4
18.4	78.7	4481	1.1	**150**	132ML 4
17.7	81.7	4654	2.3	**190**	132ML 4
18	81.7	4654	1.6	**170**	132ML 4
17.5	83.0	4730	0.7	**132**	132ML 4
16.9	86.0	4900	1.0	**150**	132ML 4
16.2	89.4	5093	2.1	**190**	132ML 4
16.2	89.4	5093	1.5	**170**	132ML 4
16.0	90.8	5174	0.7	**132**	132ML 4
15.3	94.6	5389	0.9	**150**	132ML 4
14.8	97.9	5574	1.9	**190**	132ML 4
14.7	98.4	5605	1.3	**170**	132ML 4
14.3	101.7	5793	0.9	**150**	132ML 4
13.2	109.8	6254	0.8	**150**	132ML 4
12.7	113.9	6489	1.6	**190**	132ML 4
12.7	113.9	6489	1.2	**170**	132ML 4
11.7	124.1	7066	1.1	**170**	132ML 4
11.7	124.1	7066	1.5	**190**	132ML 4
11.2	129.5	7374	0.7	**150**	132ML 4
10.7	135.8	7733	1.4	**190**	132ML 4
10.7	135.8	7733	1.0	**170**	132ML 4
9.8	147.8	8421	1.2	**190**	132ML 4
9.7	149.4	8510	0.9	**170**	132ML 4
8.9	162.7	9268	1.1	**190**	132ML 4
8.9	162.7	9268	0.8	**170**	132ML 4
8.1	178.1	10141	1.0	**190**	132ML 4
8.1	178.1	10141	0.7	**170**	132ML 4
7.4	196.0	11161	0.9	**190**	132ML 4

11 kW — n_1= 2940 min^{-1} — 132M 2; n_1= 1455 min^{-1} — 160M 4

n_2 min^{-1}	ir	T2 Nm	FS'	OM-OC	
571	5.2	175	2.6	**100**	132M2
407	7.2	232	1.4	**90***	132M 2
397	7.4	252	2.8	**100**	132M2
384	7.7	246	2.2	**112***	132M 2
331	8.9	286	2	**112***	132M 2
326	9	290	1.2	**90***	132M 2
295	10.0	338	2.7	**100**	132M2
290	10.1	326	1.1	**90***	132M 2
282	5.2	353	2.8	**125**	160M4
257	11.5	368	1.1	**90***	132M 2
250	11.8	378	1.8	**112***	132M 2
242	12.2	413	2.2	**100**	132M2
226	13	418	1	**90***	132M 2
224	13.1	422	1.7	**112***	132M 2
210	14	450	1.2	**90***	132M 2
201	14.6	497	2.1	**100**	132M2
196	7.4	509	2.6	**125**	160M4
190	7.7	497	1.3	**112***	160M 4
173	17.0	576	1.9	**100**	132M2
164	8.9	578	1.2	**112***	160M 4
146	20.1	647	0.9	**90***	132M 2
143	10.2	697	2.6	**125**	160M4
139	21.2	720	2.7	**125**	132M2
139	21.2	720	1.5	**100**	132M2
132	22.3	716	1.9	**112***	132M 2
124	11.8	764	1.1	**112***	160M 4
120	12.2	834	2.3	**125**	160M4
120	24.6	834	2.5	**125**	132M2
120	24.6	834	1.3	**100**	132M2
111	13.1	852	1	**112***	160M 4
99	14.6	1004	2.1	**125**	160M4
95	31.0	1053	1.0	**100**	132M2
93	15.7	1066	2.5	**150**	160M 4
92	31.9	1084	1.9	**125**	132M2
91	16.0	1084	1.6	**132**	160M 4
90	16.1	1046	1.1	**112***	160M 4
86	17.0	1163	2.0	**125**	160M4
81	17.9	1218	1.5	**132**	160M 4
81	17.9	1166	1.1	**112***	160M 4
78	18.6	1264	2.5	**150**	160M 4
72	20.2	1385	3.0	**140**	160M4
72	20.3	1374	1.5	**132**	160M 4
70	20.9	1360	0.9	**112***	160M 4
69	21.2	1455	1.5	**125**	160M4
68	21.6	1463	2.7	**150**	160M 4
67	21.7	1469	1.5	**132**	160M 4
65	22.3	1446	1.2	**112***	160M 4
64	22.9	1552	2.7	**150**	160M 4
62	23.6	1535	0.9	**112***	160M 4
60	24.3	1650	1.4	**132**	160M 4
59	24.6	1686	1.4	**125**	160M4
59	24.6	1689	2.5	**140**	160M4
57	25.6	1663	0.8	**112***	160M 4
56	25.9	1755	2.6	**150**	160M 4
53	27.5	1863	1.4	**132**	160M 4
51	28.8	1955	3.8	**170**	160M 4
49	29.4	1912	0.9	**112***	160M 4
48	30.3	2056	2.4	**150**	160M 4
47	30.9	2094	3.6	**170**	160M 4
47	31.2	2116	1.5	**132**	160M 4

11 kW — n_1= 2940 min^{-1} — 132M 2; n_1= 1455 min^{-1} — 160M 4

n_2 min^{-1}	ir	T2 Nm	FS'	OM-OC	
46	31.9	2191	1.0	**125**	160M4
44	32.8	2131	0.8	**112***	160M 4
44	33.4	2290	1.9	**140**	160M4
42	34.5	2341	2.1	**150**	160M 4
41	35.7	2423	3.1	**170**	160M 4
41	72.3	2455	1.5	**140**	132M2
40	36.3	2463	1.4	**132**	160M 4
39	36.9	2506	2.0	**150**	160M 4
36	40.7	2792	1.5	**140**	160M4
35	41.7	2832	1.2	**132**	160M 4
35	41.8	2839	3.7	**190**	160M 4
35	41.8	2839	2.6	**170**	160M 4
34	42.6	2894	1.7	**150**	160M 4
32	44.9	3050	1.1	**132**	160M 4
32	45.6	3092	3.4	**190**	160M 4
32	45.6	3092	2.4	**170**	160M 4
32	46.0	3124	1.6	**150**	160M 4
29	49.8	3383	3.1	**190**	160M 4
29	49.8	3383	2.2	**170**	160M 4
28	51.3	3518	1.3	**140**	160M4
28	52.6	3572	1.0	**132**	160M 4
27	54.3	3684	1.4	**150**	160M 4
27	54.3	3684	2.9	**190**	160M 4
27	54.3	3684	2.0	**170**	160M 4
25	57.3	3888	0.9	**132**	160M 4
25	57.4	3937	1.1	**140**	160M4
25	59.4	4028	1.2	**150**	160M 4
23	64.0	4346	2.4	**190**	160M 4
23	64.0	4346	1.7	**170**	160M 4
22	65.1	4420	0.8	**132**	160M 4
22	66.7	4528	1.1	**150**	160M 4
21	68.9	4677	2.2	**190**	160M 4
21	68.9	4677	1.6	**170**	160M 4
20	72.3	4960	0.8	**140**	160M4
19.4	75.0	5093	1.5	**170**	160M 4
19.4	75.0	5093	2.1	**190**	160M 4
19.1	76.3	5176	0.7	**132**	160M 4
18.5	78.7	5339	0.9	**150**	160M 4
17.8	81.7	5546	1.9	**190**	160M 4
17.8	81.7	5546	1.4	**170**	160M 4
16.9	86.0	5838	0.9	**150**	160M 4
16.3	89.4	6069	1.7	**190**	160M 4
16.3	89.4	6069	1.2	**170**	160M 4
15.4	94.6	6421	0.8	**150**	160M 4
14.9	97.9	6641	1.6	**190**	160M 4
14.8	98.4	6679	1.1	**170**	160M 4
14.3	101.7	6902	0.7	**150**	160M 4
13.3	109.8	7452	0.7	**150**	160M 4
12.8	113.9	7732	1.4	**190**	160M 4
12.8	113.9	7732	1.0	**170**	160M 4
11.7	124.1	8420	0.9	**170**	160M 4
11.7	124.1	8420	1.2	**190**	160M 4
10.7	135.8	9214	1.1	**190**	160M 4
10.7	135.8	9214	0.8	**170**	160M 4
9.8	147.8	10034	1.0	**190**	160M 4
9.7	149.4	10140	0.7	**170**	160M 4
8.9	162.7	11043	1.0	**190**	160M 4
8.9	162.7	11043	0.7	**170**	160M 4
8.2	178.1	12084	0.8	**190**	160M 4
7.4	196.0	13299	0.8	**190**	160M 4

1.7 Prestazioni motoriduttori

n_2 min^{-1}	ir	T2 Nm	FS'	OM-OC	
15 kW		n_1= 2900 min^{-1} n_1= 1455 min^{-1}			132ML 2 160L 4
563	5.2	242	1.9	**100***	132ML2
402	7.2	321	1	**90***	132ML 2
391	7.4	348	2.0	**100***	132ML2
379	7.7	340	1.6	**112***	132ML 2
326	8.9	395	1.5	**112***	132ML 2
321	9	401	0.9	**90***	132ML 2
291	10.0	468	1.9	**100***	132ML2
286	10.1	451	0.8	**90***	132ML 2
282	5.2	482	2.1	**125**	160L4
253	11.5	509	0.8	**90***	132ML 2
247	11.8	523	1.3	**112***	132ML 2
238	12.2	571	3.0	**125**	132ML2
238	12.2	571	1.6	**100***	132ML2
221	13.1	583	1.2	**112***	132ML 2
207	14	622	0.8	**90***	132ML 2
198	14.6	687	2.9	**125**	132ML2
198	14.6	687	1.5	**100***	132ML2
196	7.4	693	1.9	**125**	160L4
190	7.7	678	1	**112***	160L 4
185	15.7	729	3.4	**150**	132ML 2
182	16.0	742	2.1	**132**	132ML 2
171	17.0	796	2.6	**125**	132ML2
171	17.0	796	1.4	**100***	132ML2
164	8.9	788	0.9	**112***	160L 4
162	17.9	833	2.0	**132**	132ML 2
156	18.6	865	3.4	**150**	132ML 2
143	10.2	950	1.9	**125**	160L4
143	20.3	940	1.9	**132**	132ML 2
139	20.9	930	1.1	**112***	132ML 2
137	21.2	995	2.0	**125**	132ML2
137	21.2	995	1.1	**100***	132ML2
134	21.7	1005	2.0	**132**	132ML 2
130	22.3	989	1.4	**112***	132ML 2
124	11.8	1042	0.8	**112***	160L 4
120	12.2	1138	1.7	**125**	160L4
119	24.3	1129	1.9	**132**	132ML 2
118	24.6	1154	1.8	**125**	132ML2
118	24.6	1154	1.0	**100***	132ML2
113	25.6	1138	1	**112***	132ML 2
112	25.9	1200	3.4	**150**	132ML 2
106	27.5	1275	1.9	**132**	132ML 2
99	14.6	1369	1.6	**125**	160L4
97	14.9	1398	3.0	**140**	160L4
94	15.5	1433	3.2	**170**	160L 4
93	15.7	1454	1.9	**150**	160L 4
91	16.0	1478	1.2	**132**	160L 4
90	16.1	1427	0.8	**112***	160L 4
86	17.0	1587	1.4	**125**	160L4
83	17.5	1618	3.1	**170**	160L 4
81	17.9	1660	1.1	**132**	160L 4
81	17.9	1590	0.8	**112***	160L 4
78	18.6	1724	3.2	**170**	160L 4
78	18.6	1724	1.9	**150**	160L 4
72	20.2	1889	2.2	**140**	160L4
72	20.3	1874	1.1	**132**	160L 4
69	21.2	1984	1.1	**125**	160L4
68	21.6	1995	2.0	**150**	160L 4
67	21.7	2004	1.1	**132**	160L 4
65	22.3	1972	0.9	**112***	160L 4
64	22.9	2116	2.0	**150**	160L 4
61	23.7	2194	3.2	**170**	160L 4
60	24.3	2251	1.0	**132**	160L 4
59	24.6	2299	1.0	**125**	160L4
59	24.6	2303	1.9	**140**	160L4
58	25.2	2337	3.2	**170**	160L 4

1.7 Gearmotors performances

n_2 min^{-1}	ir	T2 Nm	FS'	OM-OC	
15 kW		n_1= 2900 min^{-1} n_1= 1455 min^{-1}			132ML 2 160L 4
56	25.9	2393	1.9	**150**	160L 4
53	27.5	2540	1.1	**132**	160L 4
51	28.8	2665	2.8	**170**	160L 4
48	30.3	2803	1.8	**150**	160L 4
47	30.9	2856	3.6	**190**	160L 4
47	30.9	2856	2.6	**170**	160L 4
47	31.2	2885	1.1	**132**	160L 4
46	31.9	2988	0.8	**125**	160L4
44	33.4	3122	1.4	**140**	160L4
42	34.5	3192	1.6	**150**	160L 4
41	35.7	3304	3.2	**190**	160L 4
41	35.7	3304	2.3	**170**	160L 4
40	36.3	3358	1.0	**132**	160L 4
39	36.9	3417	1.5	**150**	160L 4
36	40.7	3807	1.1	**140**	160L4
35	41.7	3862	0.9	**132**	160L 4
35	41.8	3871	2.7	**190**	160L 4
35	41.8	3871	1.9	**170**	160L 4
34	42.6	3946	1.3	**150**	160L 4
32	44.9	4159	0.8	**132**	160L 4
32	45.6	4216	2.5	**190**	160L 4
32	45.6	4216	1.8	**170**	160L 4
32	46.0	4260	1.2	**150**	160L 4
29	49.8	4613	2.3	**190**	160L 4
29	49.8	4613	1.6	**170**	160L 4
28	51.3	4797	0.9	**140**	160L4
28	52.6	4870	0.7	**132**	160L 4
27	54.3	5024	1.0	**150**	160L 4
27	54.3	5024	2.1	**190**	160L 4
27	54.3	5024	1.5	**170**	160L 4
25	57.3	5302	0.7	**132**	160L 4
25	57.4	5369	0.8	**140**	160L4
25	59.4	5493	0.9	**150**	160L 4
23	64.0	5927	1.8	**190**	160L 4
23	64.0	5927	1.3	**170**	160L 4
22	66.7	6175	0.8	**150**	160L 4
21	68.9	6377	1.6	**190**	160L 4
21	68.9	6377	1.2	**170**	160L 4
19.4	75.0	6945	1.1	**170**	160L 4
19.4	75.0	6945	1.5	**190**	160L 4
18.5	78.7	7281	0.7	**150**	160L 4
17.8	81.7	7563	1.4	**190**	160L 4
17.8	81.7	7563	1.0	**170**	160L 4
16.3	89.4	8276	1.3	**190**	160L 4
16.3	89.4	8276	0.9	**170**	160L 4
14.9	97.9	9056	1.2	**190**	160L 4
14.8	98.4	9108	0.8	**170**	160L 4
12.8	113.9	10544	1.0	**190**	160L 4
12.8	113.9	10544	0.7	**170**	160L 4
11.7	124.1	11482	0.7	**170**	160L 4
11.7	124.1	11482	0.9	**190**	160L 4
10.7	135.8	12564	0.8	**190**	160L 4
9.8	147.8	13683	0.8	**190**	160L 4
8.9	162.7	15058	0.7	**190**	160L 4

1.7 Характеристики мотор-редуктора

n_2 min^{-1}	ir	T2 Nm	FS'	OM-OC	
18.5 kW		n_1= 2910 min^{-1} n_1= 1460 min^{-1} n_1= 970 min^{-1}			160L 2 180M 4 200L 6
565	5.2	297	3.1	**125***	160L 2
392	7.4	428	2.8	**125***	160L 2
380	7.7	418	1.3	**112***	160L 2
327	8.9	486	1.2	**112***	160L 2
286	10.2	586	2.8	**125***	160L 2
283	5.2	608	1.6	**125***	180M 4
247	11.8	643	1.1	**112***	160L 2
239	12.2	702	2.5	**125***	160L 2
222	13.1	716	1	**112***	160L 2
199	14.6	844	2.3	**125***	160L 2
197	7.4	875	1.5	**125***	180M 4
185	15.7	897	2.8	**150**	160L 2
182	16.0	912	1.7	**132**	160L 2
181	16.1	880	1.1	**112***	160L 2
172	17.0	978	2.2	**125***	160L 2
162	17.9	1024	1.6	**132**	160L 2
162	17.9	981	1	**112***	160L 2
156	18.6	1063	2.8	**150**	160L 2
144	10.2	1199	1.5	**125***	180M 4
144	20.3	1156	1.6	**132**	160L 2
137	21.2	1223	1.6	**125***	160L 2
135	21.6	1230	2.9	**150**	160L 2
134	21.7	1236	1.6	**132**	160L 2
127	22.9	1305	2.9	**150**	160L 2
123	23.6	1291	0.9	**112***	160L 2
120	12.2	1436	1.3	**125***	180M 4
120	24.3	1388	1.5	**132**	160L 2
119	12.3	1447	2.8	**140**	180M 4
118	24.6	1418	1.5	**125***	160L 2
118	24.6	1420	2.8	**140**	160L 2
114	25.6	1398	0.8	**112***	160L 2
113	25.9	1475	2.8	**150**	160L 2
106	27.5	1567	1.6	**132**	160L 2
100	14.6	1728	1.2	**125***	180M 4
99	29.4	1608	0.9	**112***	160L 2
98	14.9	1765	2.4	**140**	180M 4
96	30.3	1729	2.6	**150**	160L 2
94	15.5	1808	3.6	**190**	180M 4
94	15.5	1808	2.5	**170**	180M 4
93	15.7	1835	1.5	**150**	180M 4
91	16.0	1866	0.9	**132**	180M 4
86	17.0	2003	1.1	**125***	180M 4
83	17.5	2043	3.4	**190**	180M 4
83	17.5	2043	2.4	**170**	180M 4
81	17.9	2096	0.9	**132**	180M 4
78	18.6	2176	3.6	**190**	180M 4
78	18.6	2176	2.6	**170**	180M 4
78	18.6	2176	1.5	**150**	180M 4
72	20.2	2384	1.8	**140**	180M 4
72	20.3	2366	0.8	**132**	180M 4
69	21.2	2504	0.9	**125***	180M 4
68	21.6	2518	1.5	**150**	180M 4
67	21.7	2529	0.9	**132**	180M 4
64	22.9	2671	1.6	**150**	180M 4
62	23.7	2769	3.5	**190**	180M 4
62	23.7	2769	2.5	**170**	180M 4
60	24.3	2841	0.8	**132**	180M 4
59	24.6	2902	0.8	**125***	180M 4
59	24.6	2907	1.5	**140**	180M 4

1.7 Prestazioni motoriduttori

1.7 Gearmotors performances

1.7 Характеристики мотор-редуктора

18.5 kW

n_1= 2910 min^{-1} — 160L 2
n_1= 1460 min^{-1} — 180M 4
n_1= 970 min^{-1} — 200L 6

n_2 min^{-1}	ir	T2 Nm	FS'	OM-OC	
58	25.2	2950	3.3	**190**	180M 4
58	25.2	2950	2.5	**170**	180M 4
56	25.9	3020	1.5	**150**	180M 4
53	27.5	3207	0.8	**132**	180M 4
51	28.8	3365	3.0	**190**	180M 4
51	28.8	3365	2.2	**170**	180M 4
48	30.3	3539	1.4	**150**	180M 4
47	30.9	3605	2.8	**190**	180M 4
47	30.9	3605	2.1	**170**	180M 4
47	31.2	3642	0.9	**132**	180M 4
44	33.4	3942	1.1	**140**	180M 4
42	34.5	4029	1.2	**150**	180M 4
41	35.7	4171	2.5	**190**	180M 4
41	35.7	4171	1.8	**170**	180M 4
40	36.3	4239	0.8	**132**	180M 4
40	36.9	4313	1.2	**150**	180M 4
36	40.7	4806	0.9	**140**	180M 4
35	41.7	4875	0.7	**132**	180M 4
35	41.8	4887	2.1	**190**	180M 4
35	41.8	4887	1.5	**170**	180M 4
34	42.6	4981	1.0	**150**	180M 4
32	44.9	5250	0.7	**132**	180M 4
32	45.6	5322	2.0	**190**	180M 4
32	45.6	5322	1.4	**170**	180M 4
32	46.0	5378	0.9	**150**	180M 4
29	49.8	5824	1.8	**190**	180M 4
29	49.8	5824	1.3	**170**	180M 4
27	54.3	6342	0.8	**150**	180M 4
27	54.3	6342	1.7	**190**	180M 4
27	54.3	6342	1.2	**170**	180M 4
25	59.4	6934	0.7	**150**	180M 4
23	64.0	7481	1.4	**190**	180M 4
23	64.0	7481	1.0	**170**	180M 4
21	68.9	8050	1.3	**190**	180M 4
21	68.9	8050	0.9	**170**	180M 4
19.5	75.0	8766	0.9	**170**	180M 4
19.5	75.0	8766	1.2	**190**	180M 4
17.9	81.7	9547	1.1	**190**	180M 4
17.9	81.7	9547	0.8	**170**	180M 4
16.3	89.4	10447	1.0	**190**	180M 4
16.3	89.4	10447	0.7	**170**	180M 4
14.9	97.9	11432	0.9	**190**	180M 4
14.8	98.4	11497	0.7	**170**	180M 4
12.8	113.9	13309	0.8	**190**	180M 4
11.8	124.1	14494	0.7	**190**	180M 4
10.8	135.8	15861	0.7	**190**	180M 4

22 kW

n_1= 2925 min^{-1} — 180M 2
n_1= 1460 min^{-1} — 180L 4
n_1= 975 min^{-1} — 200L 6

n_2 min^{-1}	ir	T2 Nm	FS'	OM-OC	
568	5.2	351	2.6	**125***	180M 2
394	7.4	506	2.4	**125***	180M 2
288	10.2	693	2.4	**125***	180M 2
283	5.2	704	1.4	**125***	180L 4
240	12.2	830	2.1	**125***	180M 2
200	14.6	999	2.0	**125***	180M 2
197	7.4	1014	1.3	**125***	180L 4
196	14.9	1020	3.8	**140**	180M 2
189	15.5	1045	4.0	**170**	180M 2
186	15.7	1061	2.3	**150**	180M 2
183	16.0	1078	1.4	**132**	180M 2
172	17.0	1157	1.8	**125***	180M 2
167	17.5	1181	3.9	**170**	180M 2
163	17.9	1211	1.4	**132**	180M 2
157	18.6	1258	2.3	**150**	180M 2
145	20.2	1378	2.8	**140**	180M 2
144	20.3	1367	1.3	**132**	180M 2
144	10.2	1389	1.3	**125***	180L 4
142	10.3	1406	2.8	**140**	180L 4
138	21.2	1447	1.4	**125***	180M 2
136	21.6	1455	2.5	**150**	180M 2
135	21.7	1462	1.4	**132**	180M 2
128	22.9	1544	2.5	**150**	180M 2
123	23.7	1600	4.0	**170**	180M 2
120	24.3	1642	1.3	**132**	180M 2
120	12.2	1663	1.1	**125***	180L 4
119	12.3	1676	2.4	**140**	180L 4
119	24.6	1678	1.3	**125***	180M 2
119	24.6	1680	2.3	**140**	180M 2
116	25.2	1705	4.0	**170**	180M 2
113	25.9	1746	2.4	**150**	180M 2
107	27.5	1853	1.3	**132**	180M 2
102	28.8	1945	3.5	**170**	180M 2
100	14.6	2001	1.1	**125***	180L 4
98	14.9	2043	2.1	**140**	180L 4
94	15.5	2094	3.1	**190**	180L 4
94	15.5	2094	2.2	**170**	180L 4
93	15.7	2125	1.3	**150**	180L 4
93	15.7	2125	1.3	**150**	180L 4
92	31.9	2180	0.9	**125***	180M 2
91	16.0	2161	0.8	**132**	180L 4
91	16.0	2161	0.8	**132**	180L 4
88	33.4	2278	1.8	**140**	180M 2
86	17.0	2319	1.0	**125***	180L 4
83	17.5	2365	3.0	**190**	180L 4
83	17.5	2365	3.0	**190**	180L 4
83	17.5	2365	3.0	**190**	180L 4
83	17.5	2365	2.1	**170**	180L 4
83	17.5	2365	2.1	**170**	180L 4
83	17.5	2365	2.1	**170**	180L 4
81	17.9	2427	0.7	**132**	180L 4
81	17.9	2427	0.7	**132**	180L 4
81	17.9	2427	0.7	**132**	180L 4
78	18.6	2519	3.1	**190**	180L 4
78	18.6	2519	3.1	**190**	180L 4
78	18.6	2519	3.1	**190**	180L 4
78	18.6	2519	2.2	**170**	180L 4
78	18.6	2519	2.2	**170**	180L 4

22 kW

n_1= 2925 min^{-1} — 180M 2
n_1= 1460 min^{-1} — 180L 4
n_1= 975 min^{-1} — 200L 6

n_2 min^{-1}	ir	T2 Nm	FS'	OM-OC	
78	18.6	2519	2.2	**170**	180L 4
78	18.6	2520	1.3	**150**	180L 4
78	18.6	2520	1.3	**150**	180L 4
78	18.6	2520	1.3	**150**	180L 4
72	20.2	2760	1.5	**140**	180L 4
72	20.3	2739	0.7	**132**	180L 4
72	20.3	2739	0.7	**132**	180L 4
72	20.3	2739	0.7	**132**	180L 4
72	40.7	2778	1.4	**140**	180M 2
68	21.6	2915	1.3	**150**	180L 4
68	21.6	2915	1.3	**150**	180L 4
68	21.6	2915	1.3	**150**	180L 4
67	21.7	2929	0.8	**132**	180L 4
67	21.7	2929	0.8	**132**	180L 4
64	22.9	3093	1.4	**150**	180L 4
64	22.9	3093	1.4	**150**	180L 4
64	22.9	3093	1.4	**150**	180L 4
62	23.7	3206	3.0	**190**	180L 4
62	23.7	3206	3.0	**190**	180L 4
62	23.7	3206	2.2	**170**	180L 4
62	23.7	3206	2.2	**170**	180L 4
62	23.7	3206	2.2	**170**	180L 4
60	24.3	3290	0.7	**132**	180L 4
60	24.3	3290	0.7	**132**	180L 4
59	24.6	3366	1.3	**140**	180L 4
58	25.2	3415	2.9	**190**	180L 4
58	25.2	3415	2.9	**190**	180L 4
58	25.2	3415	2.2	**170**	180L 4
58	25.2	3415	2.2	**170**	180L 4
57	51.3	3499	1.2	**140**	180M 2
56	25.9	3497	1.3	**150**	180L 4
56	25.9	3497	1.3	**150**	180L 4
56	25.9	3497	1.3	**150**	180L 4
53	27.5	3713	0.7	**132**	180L 4
53	27.5	3713	0.7	**132**	180L 4
51	57.4	3917	1.0	**140**	180M 2
51	28.8	3896	2.6	**190**	180L 4
51	28.8	3896	2.6	**190**	180L 4
51	28.8	3896	1.9	**170**	180L 4
51	28.8	3896	1.9	**170**	180L 4
48	30.3	4098	1.2	**150**	180L 4
48	30.3	4098	1.2	**150**	180L 4
47	30.9	4174	2.5	**190**	180L 4
47	30.9	4174	2.5	**190**	180L 4
47	30.9	4174	1.8	**170**	180L 4
47	30.9	4174	1.8	**170**	180L 4
47	31.2	4217	0.7	**132**	180L 4
47	31.2	4217	0.7	**132**	180L 4
44	33.4	4564	1.0	**140**	180L 4
42	34.5	4666	1.1	**150**	180L 4
41	35.7	4829	2.2	**190**	180L 4
41	35.7	4829	1.6	**170**	180L 4
40	36.3	4908	0.7	**132**	180L 4
40	36.3	4908	0.7	**132**	180L 4
40	36.9	4994	1.0	**150**	180L 4
40	36.9	4994	1.0	**150**	180L 4
35	41.8	5658	1.9	**190**	180L 4
35	41.8	5658	1.9	**190**	180L 4

1.7 Prestazioni motoriduttori

1.7 Gearmotors performances

1.7 Характеристики мотор-редуктора

22 kW

n_1= 2925 min^{-1} — 180M 2
n_1= 1460 min^{-1} — 180L 4
n_1= 975 min^{-1} — 200L 6

n_2 min^{-1}	ir	T2 Nm	FS'	OM-OC	
35	41.8	5658	1.3	**170**	180L 4
35	41.8	5658	1.3	**170**	180L 4
34	42.6	5768	0.9	**150**	180L 4
34	42.6	5768	0.9	**150**	180L 4
32	45.6	6162	1.7	**190**	180L 4
32	45.6	6162	1.2	**170**	180L 4
32	45.6	6162	1.2	**170**	180L 4
32	46.0	6227	0.8	**150**	180L 4
29	49.8	6743	1.6	**190**	180L 4
29	49.8	6743	1.6	**190**	180L 4
29	49.8	6743	1.1	**170**	180L 4
27	54.3	7343	0.7	**150**	180L 4
27	54.3	7343	0.7	**150**	180L 4
27	54.3	7343	1.4	**190**	180L 4
27	54.3	7343	1.4	**190**	180L 4
27	54.3	7343	1.0	**170**	180L 4
27	54.3	7343	1.0	**170**	180L 4
23	64.0	8663	1.2	**190**	180L 4
23	64.0	8663	0.9	**170**	180L 4
23	64.0	8663	0.9	**170**	180L 4
21	68.9	9321	1.1	**190**	180L 4
21	68.9	9321	1.1	**190**	180L 4
21	68.9	9321	0.8	**170**	180L 4
19.5	75.0	10151	0.7	**170**	180L 4
19.5	75.0	10151	0.7	**170**	180L 4
19.5	75.0	10151	1.0	**190**	180L 4
19.5	75.0	10151	1.0	**190**	180L 4
17.9	81.7	11054	0.9	**190**	180L 4
17.9	81.7	11054	0.7	**170**	180L 4
17.9	81.7	11054	0.7	**170**	180L 4
16.3	89.4	12096	0.9	**190**	180L 4
14.9	97.9	13237	0.8	**190**	180L 4
12.8	113.9	15411	0.7	**190**	180L 4
12.8	113.9	15411	0.7	**190**	180L 4

30 kW

n_1= 2945 min^{-1} — 200L 2
n_1= 1465 min^{-1} — 200L 4

n_2 min^{-1}	ir	T2 Nm	FS'	OM-OC	
240	12.3	1133	3.3	**140***	200L 2
197	14.9	1381	2.8	**140***	200L 2
193	7.6	1410	2.8	**140***	200L 4
190	15.5	1416	3.0	**170**	200L 2
187	15.7	1437	1.7	**150**	200L 2
168	17.5	1599	2.9	**170**	200L 2
158	18.6	1703	3.0	**170**	200L 2
158	18.6	1704	1.7	**150**	200L 2
146	20.2	1866	2.1	**140***	200L 2
142	10.3	1911	2.1	**140***	200L 4
137	21.6	1971	1.8	**150**	200L 2
129	22.9	2091	1.8	**150**	200L 2
124	23.7	2168	3.0	**170**	200L 2
120	24.6	2275	1.7	**140***	200L 2
120	12.3	2277	1.8	**140***	200L 4
117	25.2	2309	3.0	**170**	200L 2
114	25.9	2364	1.7	**150**	200L 2
102	28.8	2634	3.5	**190**	200L 2
102	28.8	2634	2.6	**170**	200L 2

30 kW

n_1= 2945 min^{-1} — 200L 2
n_1= 1465 min^{-1} — 200L 4

n_2 min^{-1}	ir	T2 Nm	FS'	OM-OC	
98	14.9	2777	1.5	**140***	200L 4
95	15.5	2846	2.3	**190**	200L 4
95	15.5	2846	1.6	**170**	200L 4
93	15.7	2888	0.9	**150**	200L 4
88	33.4	3085	1.3	**140***	200L 2
84	17.5	3214	2.2	**190**	200L 4
84	17.5	3214	1.6	**170**	200L 4
79	18.6	3424	2.3	**190**	200L 4
79	18.6	3424	1.6	**170**	200L 4
79	18.6	3425	0.9	**150**	200L 4
73	20.2	3751	1.1	**140***	200L 4
72	40.7	3762	1.0	**140***	200L 2
68	21.6	3962	1.0	**150**	200L 4
64	22.9	4203	1.0	**150**	200L 4
62	23.7	4357	2.2	**190**	200L 4
62	23.7	4357	1.6	**170**	200L 4
60	24.6	4574	0.9	**140***	200L 4
58	25.2	4641	2.1	**190**	200L 4
58	25.2	4641	1.6	**170**	200L 4
57	51.3	4740	0.9	**140***	200L 2
57	25.9	4752	0.9	**150**	200L 4
51	57.4	5305	0.7	**140***	200L 2
51	28.8	5295	1.9	**190**	200L 4
51	28.8	5295	1.4	**170**	200L 4
48	30.3	5569	0.9	**150**	200L 4
47	30.9	5673	1.8	**190**	200L 4
47	30.9	5673	1.3	**170**	200L 4
44	33.4	6202	0.7	**140**	200L 4
42	34.5	6340	0.8	**150**	200L 4
41	35.7	6563	1.6	**190**	200L 4
41	35.7	6563	1.1	**170**	200L 4
40	36.9	6787	0.7	**150**	200L 4
35	41.8	7690	1.4	**190**	200L 4
35	41.8	7690	1.0	**170**	200L 4
32	45.6	8374	1.3	**190**	200L 4
32	45.6	8374	0.9	**170**	200L 4
29	49.8	9164	1.1	**190**	200L 4
29	49.8	9164	0.8	**170**	200L 4
27	54.3	9979	1.1	**190**	200L 4
27	54.3	9979	0.8	**170**	200L 4
23	64.0	11773	0.9	**190**	200L 4
21	68.9	12667	0.8	**190**	200L 4
20	75.0	13794	0.8	**190**	200L 4
17.9	81.7	15022	0.7	**190**	200L 4

37 kW

n_1= 2950 min^{-1} — 200L 2
n_1= 1475 min^{-1} — 225S 4

n_2 min^{-1}	ir	T2 Nm	FS'	OM-OC	
389	7.6	863	4.2	**140***	200L 2
287	10.3	1170	3.1	**140***	200L 2
241	12.3	1395	2.7	**140***	200L 2
197	14.9	1701	2.3	**140***	200L 2
191	15.5	1743	3.4	**190**	200L 2
191	15.5	1743	2.4	**170**	200L 2
188	15.7	1769	1.4	**150**	200L 2
169	17.5	1969	3.3	**190**	200L 2
169	17.5	1969	2.3	**170**	200L 2
158	18.6	2097	3.4	**190**	200L 2
158	18.6	2097	2.4	**170**	200L 2
158	18.6	2098	1.4	**150**	200L 2
146	20.2	2298	1.7	**140***	200L 2
137	21.6	2427	1.5	**150**	200L 2
129	22.9	2575	1.5	**150**	200L 2
124	23.7	2669	3.3	**190**	200L 2
124	23.7	2669	2.4	**170**	200L 2
120	24.6	2802	1.4	**140***	200L 2
117	25.2	2843	3.2	**190**	200L 2
117	25.2	2843	2.4	**170**	200L 2
114	25.9	2911	1.4	**150**	200L 2
102	28.8	3243	2.8	**190**	200L 2
102	28.8	3243	2.1	**170**	200L 2
95	15.5	3486	1.8	**190**	225S 4
95	15.5	3486	1.3	**170**	225S 4
88	33.4	3799	1.1	**140***	200L 2
84	17.5	3938	1.8	**190**	225S 4
84	17.5	3938	1.3	**170**	225S 4
79	18.6	4194	1.9	**190**	225S 4
79	18.6	4194	1.3	**170**	225S 4
72	40.7	4632	0.8	**140***	200L 2
62	23.7	5338	1.8	**190**	225S 4
62	23.7	5338	1.3	**170**	225S 4
58	25.2	5686	1.7	**190**	225S 4
58	25.2	5686	1.3	**170**	225S 4
58	51.3	5836	0.7	**140**	200L 2
51	28.8	6486	1.5	**190***	225S 4
51	28.8	6486	1.2	**170**	225S 4
48	30.9	6949	1.5	**190**	225S 4
48	30.9	6949	1.1	**170**	225S 4
41	35.7	8039	1.3	**190**	225S 4
41	35.7	8039	0.9	**170**	225S 4
35	41.8	9420	1.1	**190**	225S 4
35	41.8	9420	0.8	**170**	225S 4
32	45.6	10258	1.0	**190**	225S 4
32	45.6	10258	0.7	**170**	225S 4
30	49.8	11225	0.9	**190**	225S 4
30	49.8	11225	0.7	**170**	225S 4
27	54.3	12224	0.9	**190**	225S 4
23	64.0	14421	0.7	**190**	225S 4
21	68.9	15517	0.7	**190**	225S 4

1.7 Prestazioni motoriduttori

1.7 Gearmotors performances

1.7 Характеристики мотор-редуктора

45 kW

n_1= 2945 min^{-1} — 225M 2
n_1= 1475 min^{-1} — 225M 4

n_2 min^{-1}	ir	T2 Nm	FS'	OM-OC	
190	15.5	2123	2.0	**170***	225M 2
190	15.5	2123	2.8	**190***	225M 2
168	17.5	2399	1.9	**170***	225M 2
168	17.5	2399	2.7	**190***	225M 2
158	18.6	2555	2.0	**170***	225M 2
158	18.6	2555	2.8	**190***	225M 2
124	23.7	3251	2.0	**170***	225M 2
124	23.7	3251	2.7	**190***	225M 2
117	25.2	3463	2.0	**170***	225M 2
117	25.2	3463	2.6	**190***	225M 2
102	28.8	3951	1.7	**170***	225M 2
102	28.8	3951	2.3	**190***	225M 2
95	15.5	4240	1.1	**170***	225M 4
95	15.5	4240	1.5	**190***	225M 4
84	17.5	4789	1.0	**170***	225M 4
84	17.5	4789	1.5	**190***	225M 4
79	18.6	5101	1.1	**170***	225M 4
79	18.6	5101	1.5	**190***	225M 4
62	23.7	6492	1.1	**170***	225M 4
62	23.7	6492	1.5	**190***	225M 4
58	25.2	6915	1.1	**170***	225M 4
58	25.2	6915	1.4	**190***	225M 4
51	28.8	7888	1.0	**170***	225M 4
51	28.8	7888	1.3	**190***	225M 4
48	30.9	8451	0.9	**170***	225M 4
48	30.9	8451	1.2	**190***	225M 4
41	35.7	9777	0.8	**170***	225M 4
41	35.7	9777	1.1	**190***	225M 4
35	41.8	11456	0.7	**170***	225M 4
35	41.8	11456	0.9	**190***	225M 4
32	45.6	12476	0.8	**190***	225M 4
30	49.8	13652	0.8	**190***	225M 4
27	54.3	14867	0.7	**190***	225M 4

55 kW

n_1= 2950 min^{-1} — 250M 2
n_1= 1475 min^{-1} — 250M 4

n_2 min^{-1}	ir	T2 Nm	FS'	OM-OC	
191	15.5	2591	2.3	**190***	250M 2
169	17.5	2927	2.2	**190***	250M 2
158	18.6	3117	2.3	**190***	250M 2
124	23.7	3967	2.2	**190***	250M 2
117	25.2	4226	2.1	**190***	250M 2
102	28.8	4820	1.9	**190***	250M 2
95	15.5	5182	1.2	**190***	250M 4
84	17.5	5853	1.2	**190***	250M 4
79	18.6	6235	1.3	**190***	250M 4
62	23.7	7934	1.2	**190***	250M 4
58	25.2	8451	1.2	**190***	250M 4
51	28.8	9641	1.0	**190***	250M 4
48	30.9	10330	1.0	**190***	250M 4
41	35.7	11950	0.9	**190***	250M 4
35	41.8	14002	0.7	**190***	250M 4
32	45.6	15248	0.7	**190***	250M 4

75 kW

n_1= 2975 min^{-1} — 280S 2
n_1= 1470 min^{-1} — 250M 4

n_2 min^{-1}	ir	T2 Nm	FS'	OM-OC	
192	15.5	3503	1.7	**190***	280S 2
170	17.5	3957	1.6	**190***	280S 2
160	18.6	4215	1.7	**190***	280S 2
126	23.7	5364	1.6	**190***	280S 2
118	25.2	5714	1.6	**190***	280S 2
103	28.8	6518	1.4	**190***	280S 2
95	15.5	7090	0.9	**190***	250M 4
84	17.5	8009	0.9	**190***	250M 4
79	18.6	8531	0.9	**190***	250M 4
62	23.7	10856	0.9	**190***	250M 4
58	25.2	11564	0.8	**190***	250M 4
51	28.8	13191	0.8	**190***	250M 4
48	30.9	14134	0.7	**190***	250M 4

90 kW

n_1= 2975 min^{-1} — 280M 2
n_1= 1480 min^{-1} — 280M 4

n_2 min^{-1}	ir	T2 Nm	FS'	OM-OC	
192	15.5	4204	1.4	**190***	280M 2
170	17.5	4749	1.3	**190***	280M 2
160	18.6	5058	1.4	**190***	280M 2
126	23.7	6437	1.4	**190***	280M 2
118	25.2	6857	1.3	**190***	280M 2
103	28.8	7822	1.2	**190***	280M 2
96	15.5	8451	0.8	**190***	280M 4
85	17.5	9546	0.7	**190***	280M 4
79	18.6	10168	0.8	**190***	280M 4
62	23.7	12940	0.7	**190***	280M 4
59	25.2	13783	0.7	**190***	280M 4

N.B.
Tutte le potenze indicate si riferiscono alla potenza meccanica dei riduttori.
Per i riduttori contrassegnati con **(*)** è opportuno effettuare la verifica della potenza limite termico secondo le indicazioni riportate nel par. A-1.5.

NOTE.
*The power indicated is based on the mechanical capacities of the gearboxes. For the gearboxes marked with **(*)** it is also necessary to obey the therminal capacity like shown on chapter A-1.5.*

ПРИМЕЧАНИЕ.
Все приведенные значения передаваемых мощностей вычислены на основе механической мощности. Для моделей отмеченных знаком (*) всегда необходимо выполнять проверку по термической мощности (см.раздел A-1.5).

Dimensioni riduttori
Dimensions gearboxes
Размеры рпедукторов

OM 63 - 71 - 90 - 112

OMP (63)

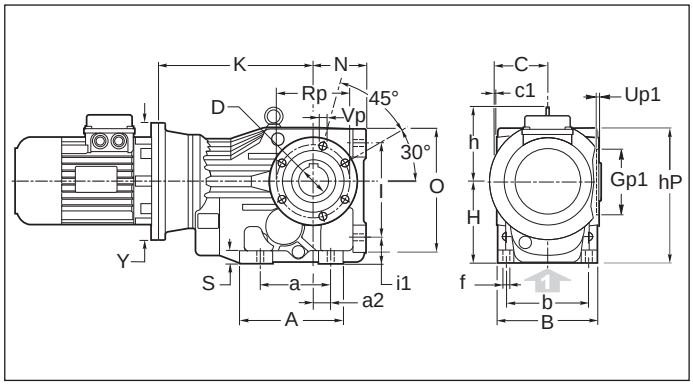

OMP (71 - 90 - 112)

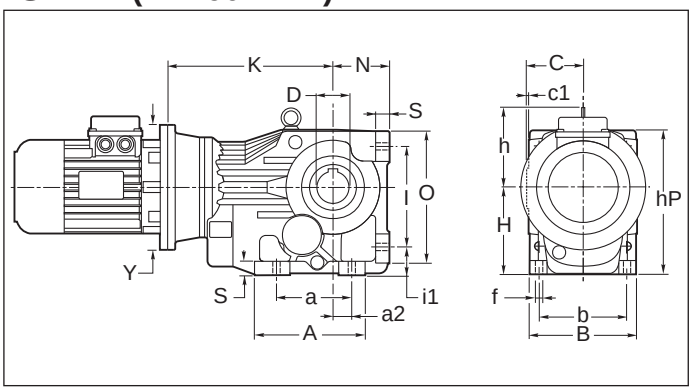

OMP P (63)

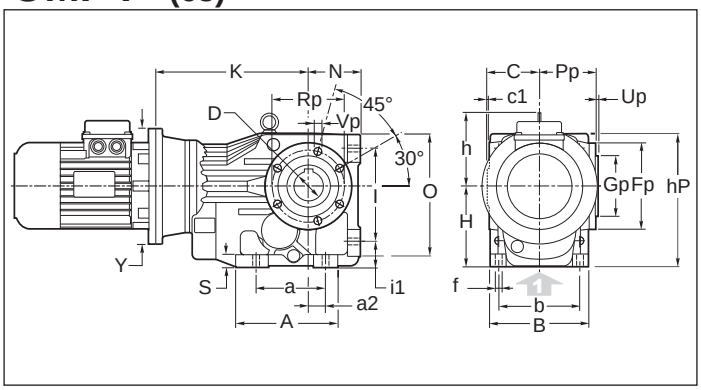

OMF P (71 - 90 - 112)

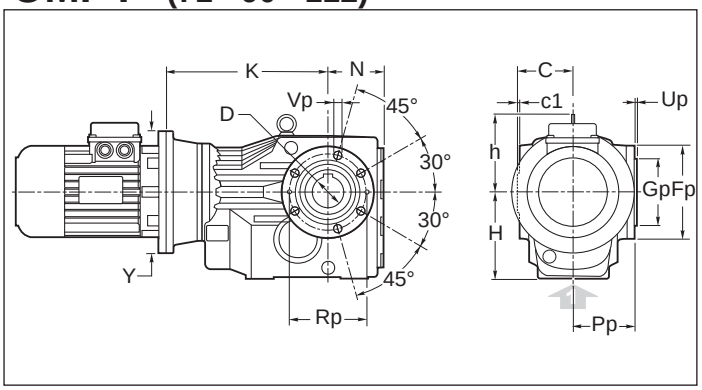

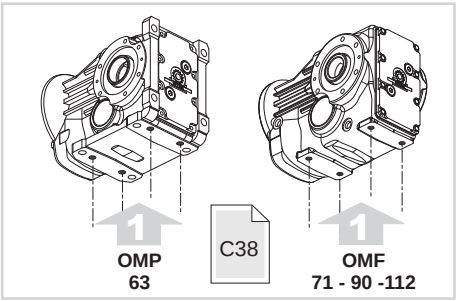

OMF (71 - 90 - 112)

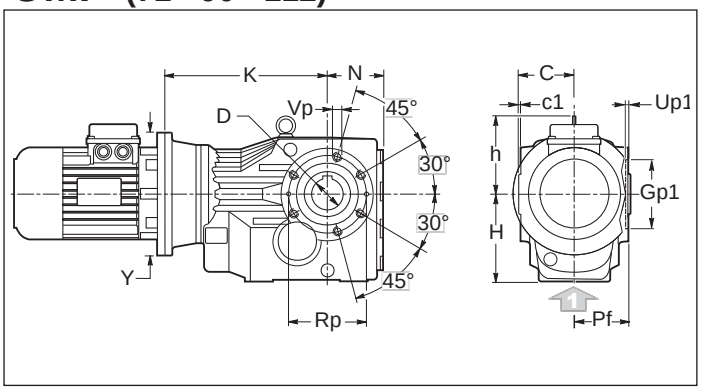

OMP F1 - F2 (63)

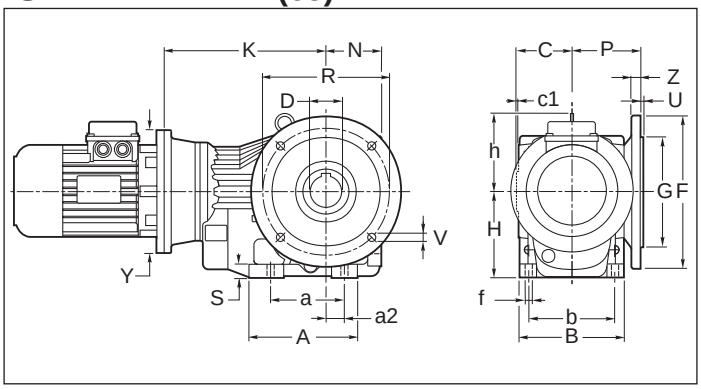

OMF F1 - F2 (71 - 90 - 112)

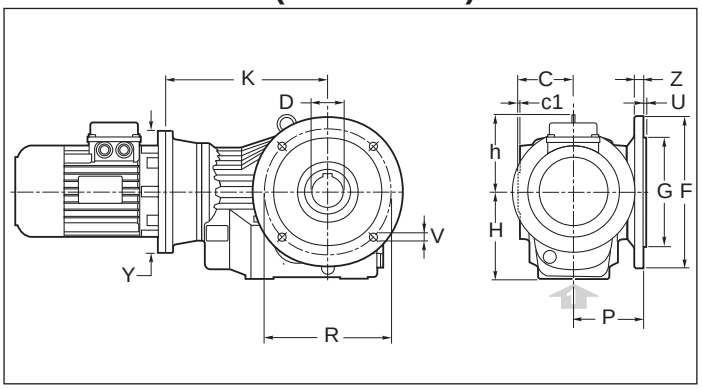

DownLoad 2D/3D

1.8 Dimensioni

1.8 Dimensions

1.8 Размеры

OM.	a	A	a2	b	B	C	c1	D H7	f	h	H	hP	I	i1	N	O	Pf	S
63	110	147	28	100	120	60	2,5	30 (25) (28)	11	100	100	170	115	32	63	150	57.5	14
71	130	165	35	120	142	75	3	35 (30) (32)	11	108	112	183	130	37	71	170	72	18
90	120	182	30	140	170	90	3.5	40 (42) (45) (48)	14	129	140	232	160	45	90	212	86.5	22
112	150	215	40	165	200	105	4	50 (55)	17.5	151	180	294	200	56	112	264	101	25

OM.	Gp g6	Gp1 H7	Fp	Pp	Rp	Up	Up1	Vp	F		G g6	P	R	U	V	Z
63	80	75	105	69	90	3	3.5	N°6 M6x12	**F1**	160	110	84	130	3.5	N°4 ϕ 9	10
									F2	-	-		-	-	-	-
71	80	80	120	83	100	3	3.5	N°6 M8x15	**F1**	200	130	100	165	3.5	N°4 ϕ 11	12
									F2	160	110		130	3.5	N°4 ϕ 9x5	10
90	105	100	150	98.5	125	3.5	3.5	N°6 M12x18	**F1**	250	180	113	215	4	N°4 ϕ 13.5	15
									F2	-	-		-	-	-	-
112	125	125	175	115	150	3.5	4	N°6 M14x18	**F1**	300	230	142	265	4	N°4 ϕ 13.5	16
									F2	-	-		-	-	-	-

OM.	IEC	63		71		90		112	
		Y	K	Y	K	Y	K	Y	K
	B5	140	193	140	217	160	249	200	304
		160	193	160	217	200	264	250	319
		200	213	200	237	250	274	300	340
		250	223	250	247	300	300	350	370
	B14	120	213	120	237	120	264	-	-
		140	213	140	237	140	264	-	-
		160	223	160	247	160	274	-	-
		-	-	-	-	200	300	-	-

Le dimensioni K si riferiscono alle combinazioni albero/flangia B5 e B14, standard.
Per le dimensioni relative a combinazioni albero/flangia arichiesta, contattare il ns. servizio tecnico.

The K dimensions refer to the standard B5 and B14 shaft/flange combinations.
As far as the dimensions of shaft/flange combinations on request are concerned, please contact our technical department.

Размер K приведен стандартных комбинаций вал/фланец типа B14 и B5. Для получения информации о нестандартных исполнениях обращайтесь в наш технический отдел.

Dimensioni riduttori
Dimensions gearboxes
Размеры редукторов

OC 63 - 71 - 90 - 112

OCP (63)

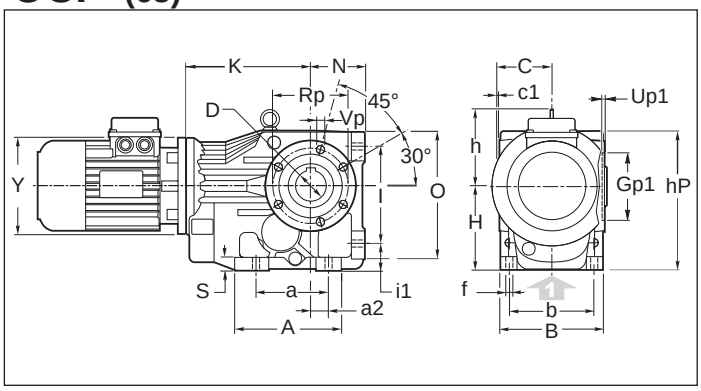

OCP (71 - 90 - 112)

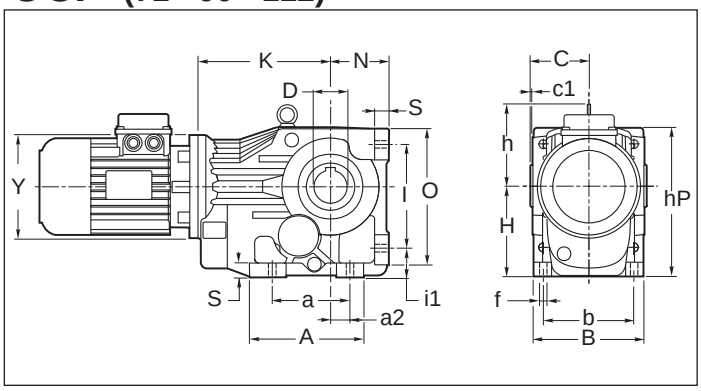

OCP P (63)

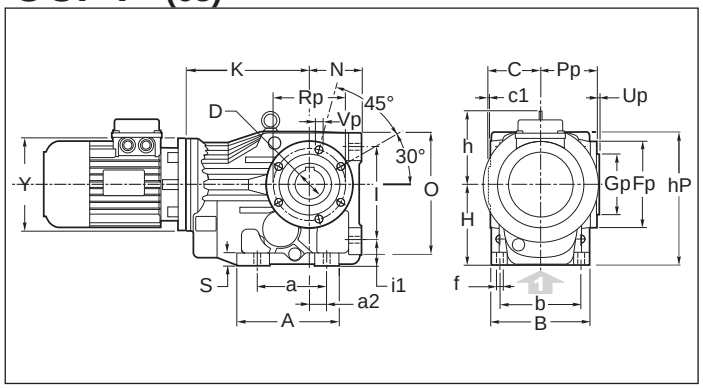

OCF P (71 - 90 - 112)

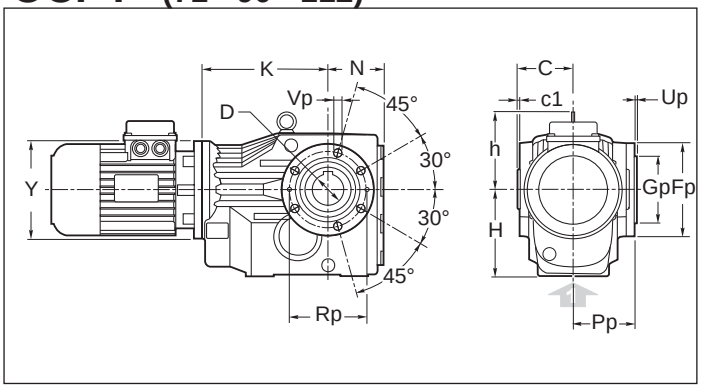

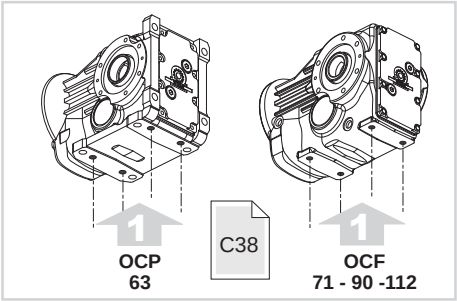

OCF (71 - 90 - 112)

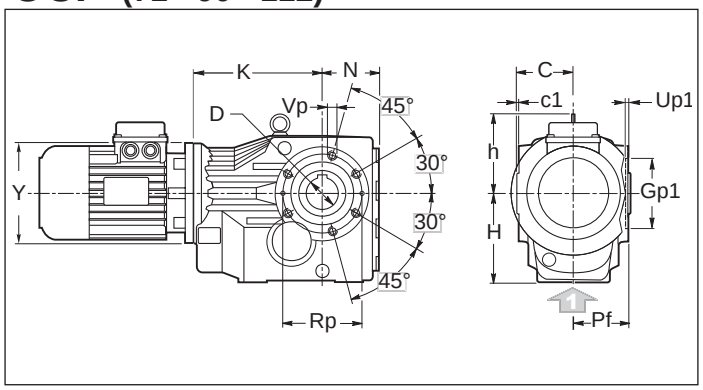

OCP F1 - F2 (63)

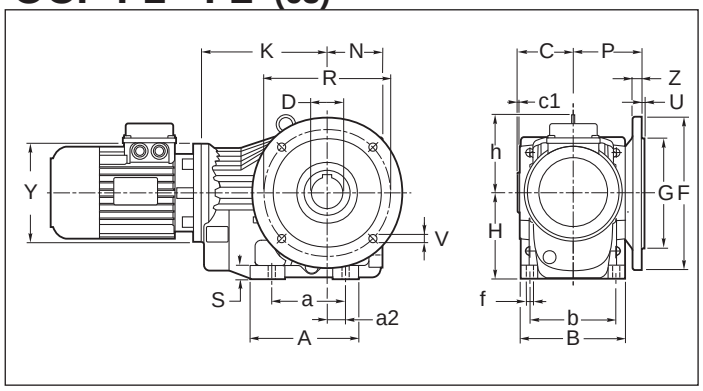

OCF F1 - F2 (71 - 90 - 112)

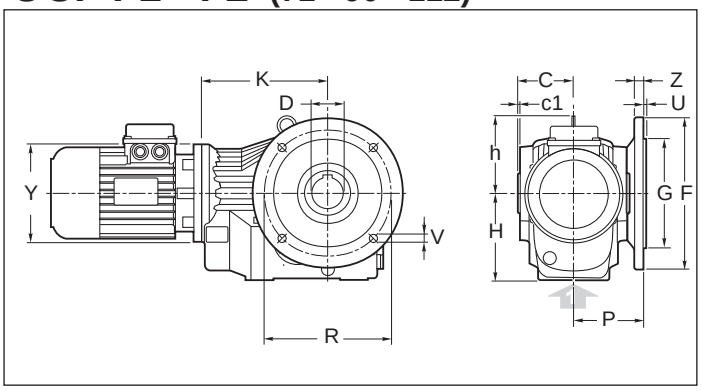

DownLoad 2D/3D

1.8 Dimensioni

1.8 Dimensions

1.8 Размеры

OC.	a	A	a2	b	B	C	c1	D H7	f	h	H	hP	I	i1	N	O	Pf	S
63	110	147	28	100	120	60	2,5	30 (25) (28)	11	100	100	170	115	32	63	150	57.5	14
71	130	165	65	120	142	75	3	35 (30) (32)	11	108	112	183	130	37	71	170	72	18
90	120	182	30	140	170	90	3.5	40 (42) (45) (48)	14	129	140	232	160	45	90	212	86.5	22
112	150	215	40	165	200	105	4	50 (55)	17.5	151	180	294	200	55	112	264	101	25

OC.	Gp g6	Gp1 H7	Fp	Pp	Rp	Up	Up1	Vp	F		G g6	P	R	U	V	Z
63	80	75	105	69	90	3	3.5	N°6 M6x12	**F1**	160	110	84	130	3.5	N°4 ϕ 9	10
									F2	-	-		-	-	-	-
71	80	80	120	83	100	3	3.5	N°6 M8x15	**F1**	200	130	100	165	3.5	N°4 ϕ 11	12
									F2	160	110		130	3.5	N°4 ϕ 9x5	10
90	105	100	150	98.5	125	3.5	3.5	N°6 M12x18	**F1**	250	180	113	215	4	N°4 ϕ 13.5	15
									F2	-	-		-	-	-	-
112	125	125	175	115	150	3.5	4	N°6 M14x18	**F1**	300	230	142	265	4	N°4 ϕ 13.5	16
									F2	-	-		-	-	-	-

OC.	63		71		90		112	
	Y	K	Y	K	Y	K	Y	K
	140	154	140	178	160	205	200	252

Le dimensioni K si riferiscono alle combinazioni albero/flangia B5 e B14, standard.
Per le dimensioni relative a combinazioni albero/flangia arichiesta, contattare il ns. servizio tecnico.

The K dimensions refer to the standard B5 and B14 shaft/flange combinations.
As far as the dimensions of shaft/flange combinations on request are concerned, please contact our technical department.

Размер K приведен стандартных комбинаций вал/фланец типа B14 и B5. Для получения информации о нестандартных исполнениях обращайтесь в наш технический отдел.

Dimensioni riduttori
Dimensions gearboxes
Размеры редукторов

OR 63 - 71 - 90 - 112

ORP (63)

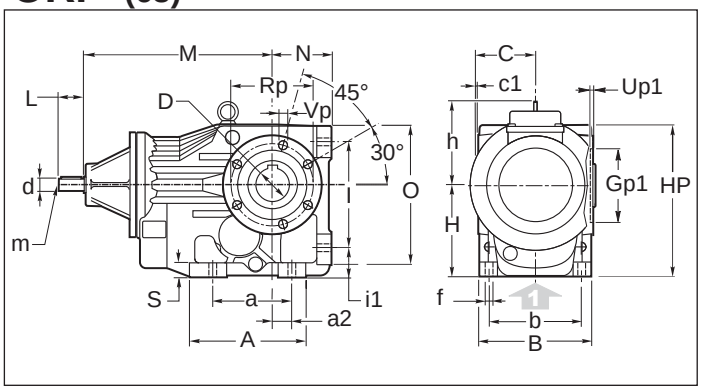

ORP (71 - 90 - 112)

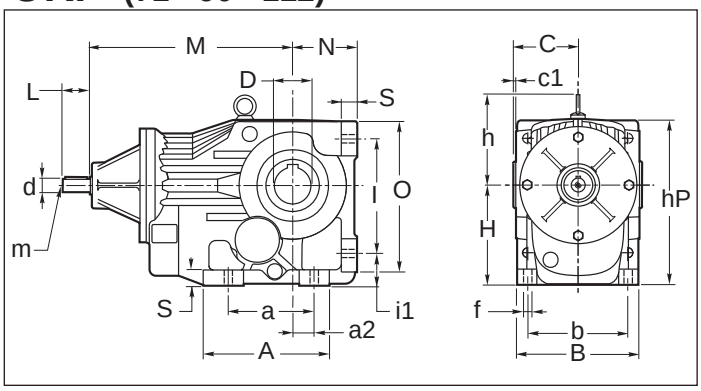

ORP P (63)

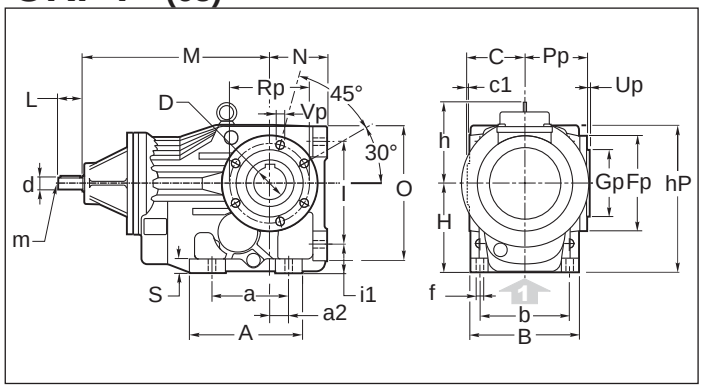

ORF P (71 - 90 - 112)

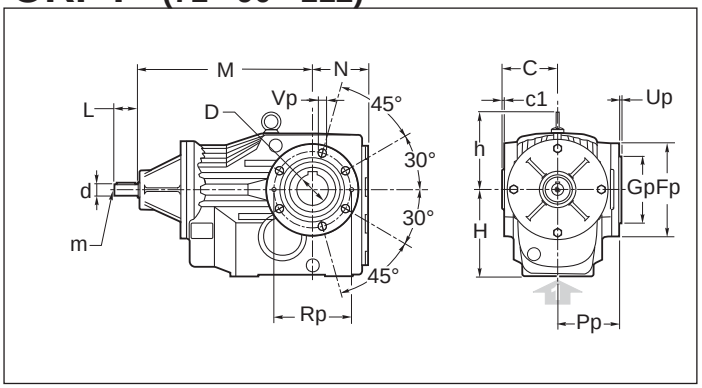

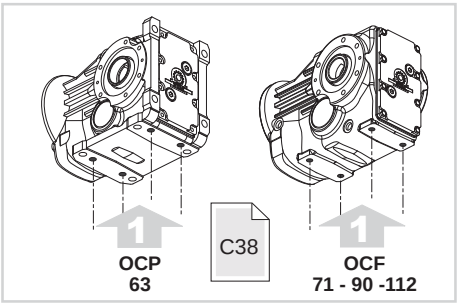

ORF (71 - 90 - 112)

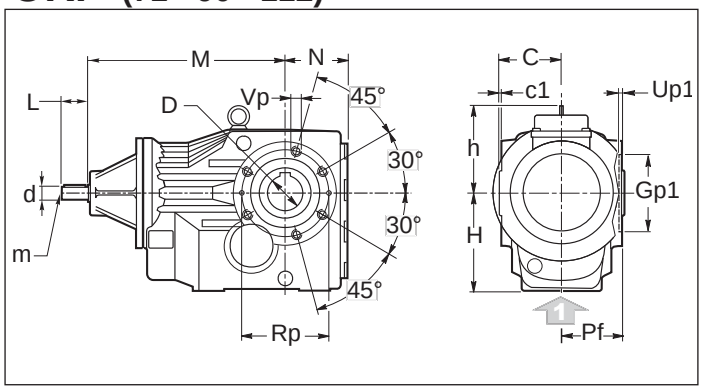

ORP F1 - F2 (63)

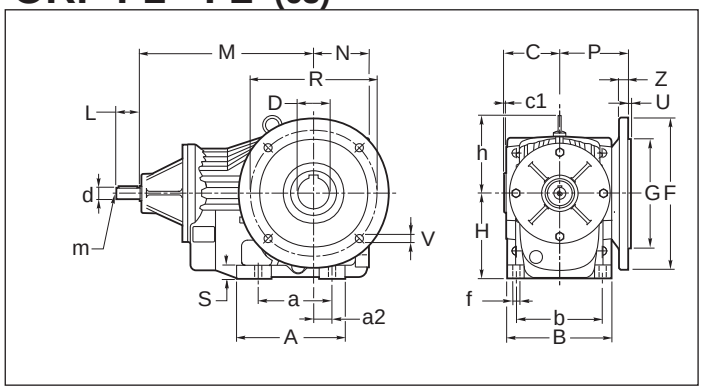

ORF F1 - F2 (71 - 90 - 112)

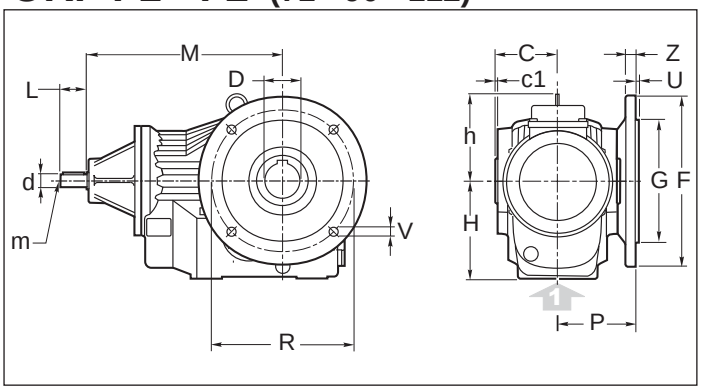

DownLoad 2D/3D

1.8 Dimensioni

1.8 Dimensions

1.8 Размеры

OR.	a	A	a2	b	B	C	c1	D H7	d j6	f	h	H	hP	I	i1	L	m	M	N	O	Pf	S
63	110	147	28	100	120	60	2,5	30 (25) (28)	16	11	100	100	170	115	32	40	M6	222.5	63	150	57.5	14
71	130	165	35	120	142	75	3	35 (30) (32)	16	11	108	112	183	130	37	40	M6	246	71	170	72	18
90	120	182	30	140	170	90	3.5	40 (42) (45) (48)	19	14	129	140	232	160	45	40	M6	283	90	212	86.5	22
112	150	215	40	165	200	105	4	50 (55)	24	17.5	151	180	294	200	55	50	M8	328	112	264	101	25

OR.	Gp g6	Gp1 H7	Fp	Pp	Rp	Up	Up1	Vp	F		G g6	P	R	U	V	Z
63	80	75	105	69	90	3	3.5	N°6 M6x12	**F1**	160	110	84	130	3.5	N°4 ϕ 9	10
									F2	-	-		-	-	-	-
71	80	80	120	83	100	3	3.5	N°6 M8x15	**F1**	200	130	100	165	3.5	N°4 ϕ 11	12
									F2	160	110		130	3.5	N°4 ϕ 9x5	10
90	105	100	150	98.5	125	3.5	3.5	N°6 M12x18	**F1**	250	180	113	215	4	N°4 ϕ 13.5	15
									F2	-	-		-	-	-	-
112	125	125	175	115	150	3.5	4	N°6 M14x18	**F1**	300	230	142	265	4	N°4 ϕ 13.5	16
									F2	-	-		-	-	-	-

Dimensioni riduttori
Dimensions gearboxes
Размеры редукторов

OM 80-100-125-140

OMF

80-100
125-140

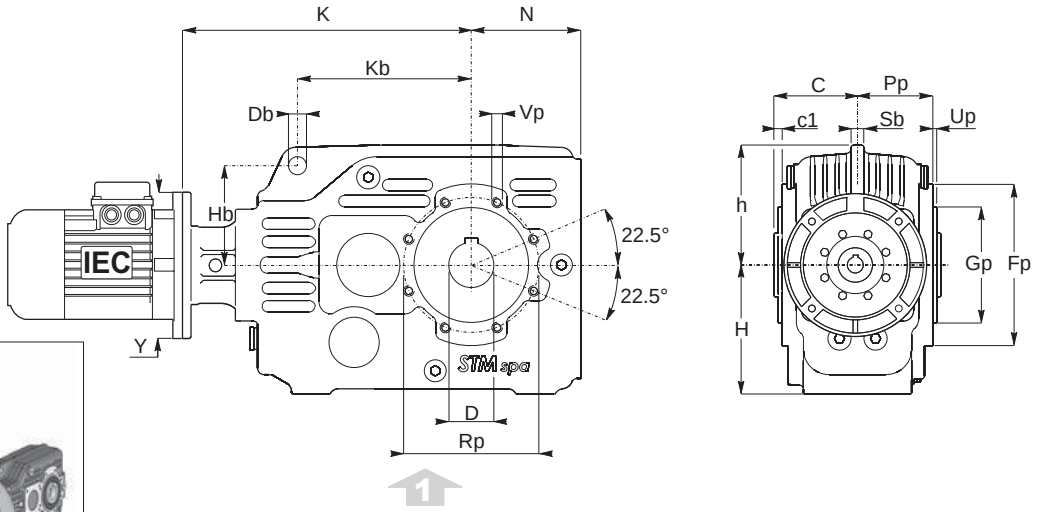

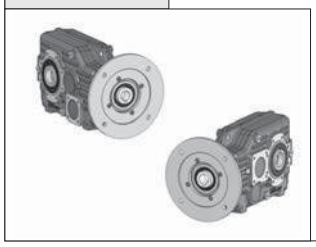

OMF F1-F2

80-100
125-140

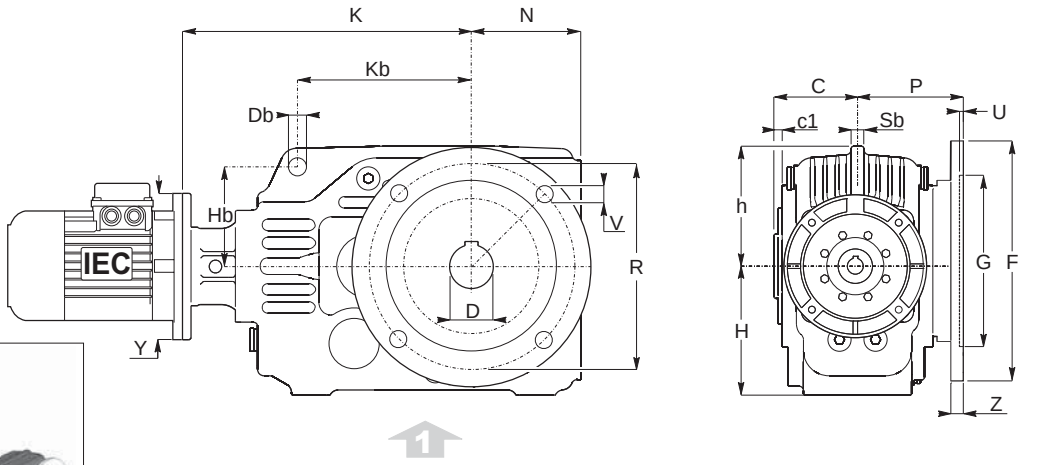

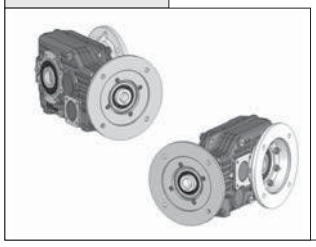

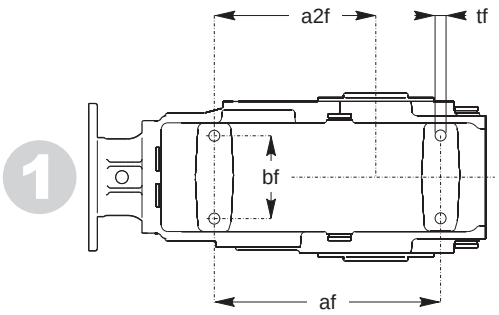

1.8 Dimensioni

1.8 Dimensions

1.8 Размеры

OM	af	a2f	bf	tf		C	c1	D H7	h	H	N		Db	Kb	Hb	Sb
80	175	125	64	M10		65	6,5	32 (30) (35)	93	100	85,5		13	135	77	10
100	230	159	73	M12		77,5	7,0	45 (40) (50)	113	120	105,5		13	170	95	13
125	300	210	88	M14		90	9,0	55 (50) (60)	140	145	140,5		16	215	118	15
140	390	270	130	M16		110	6,5	70 (60)	182	190	175,5		26	275	150	18

OM	Gp H7	Pp	Rp	Up	Vp		F		G F8	P	R	U	V	Z
80	90	58,5	105	3	M8		F1	200	130	100	165	4,5	11	11
100	110	70,5	125	3	M8		F1	250	180	125	215	5	13	14
125	135	81,0	150	3	M10		F1	300	230	150	265	5	15	16
140	170	103,5	200	4	M12		F1	350	250	180	300	6	17	25

	IEC	Y	80	100	125	140
			K	K	K	K
OM	**71 B5**	160	244	-	-	-
	80 B5	200	244	311	366	411
	80 B14	120		-	-	-
	90 B5	200	244	311	366	411
	90 B14	140		-	-	-
	100-112 B5	250	244	311	366	411
	100-112 B14	160		-	-	-
	132 B5	300	-	311	366	411
	132 B14	200				
	160 B5	350		-	405	469
	180 B5	350			405	469
	200 B5	400			-	474

Le dimensioni K si riferiscono alle combinazioni albero/flangia B5 e B14, standard.
Per le dimensioni relative a combinazioni albero/flangia arichiesta, contattare il ns. servizio tecnico.

The K dimensions refer to the standard B5 and B14 shaft/flange combinations.
As far as the dimensions of shaft/flange combinations on request are concerned, please contact our technical department.

Размер К приведен стандартных комбинаций вал/фланец типа B14 и B5. Для получения информации о нестандартных исполнениях обращайтесь в наш технический отдел.

Antiretro: ***backstop device:*** **Ограничитель обратного хода:**

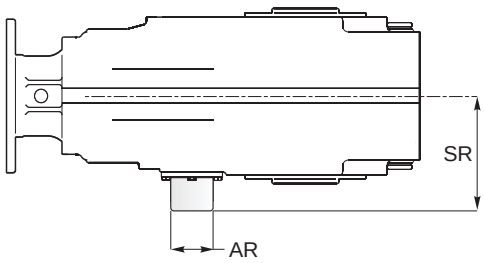

	AR	SR
80	50	72
100	55	93,5
125	60	110
140	80	124,5

Dimensioni riduttori
Dimensions gearboxes
Размеры редукторов

OR 80-100-125-140

ORF

80-100
125-140

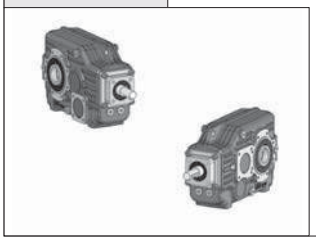

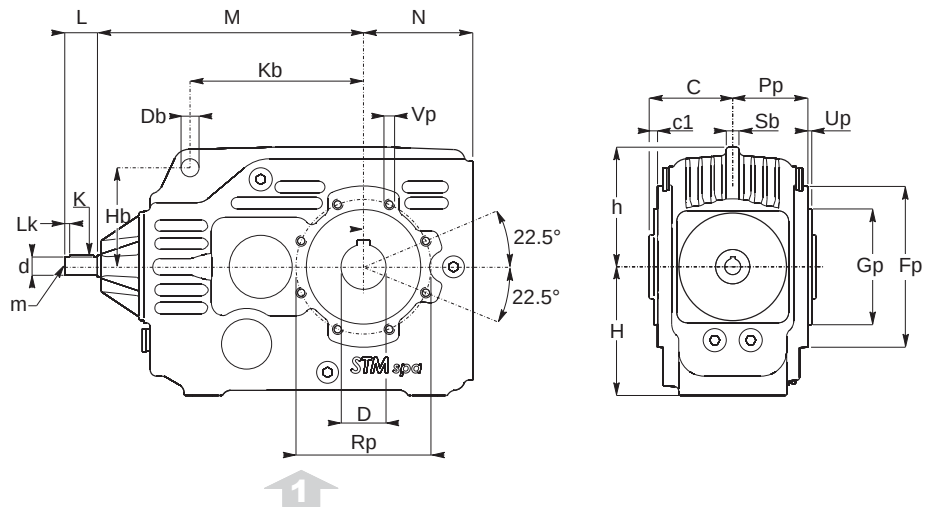

ORF

80-100
125-140

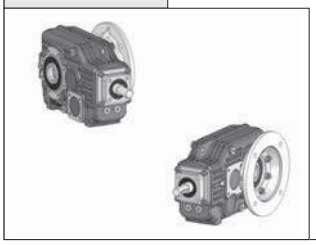

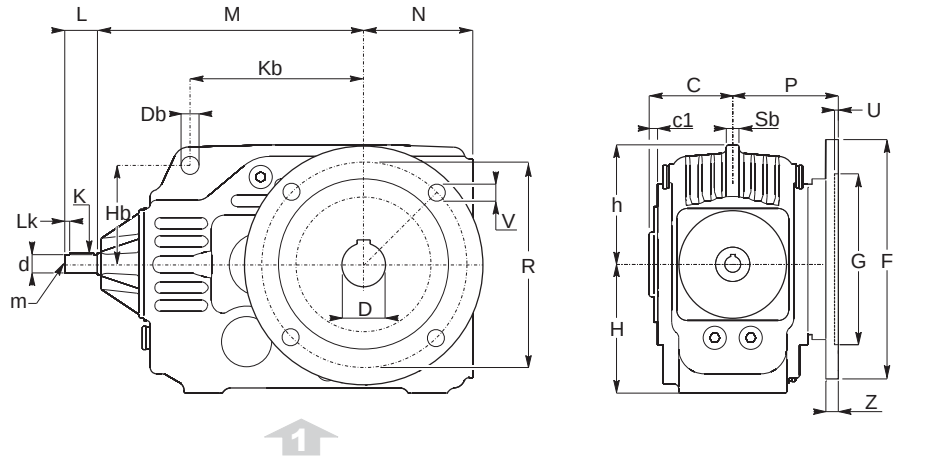

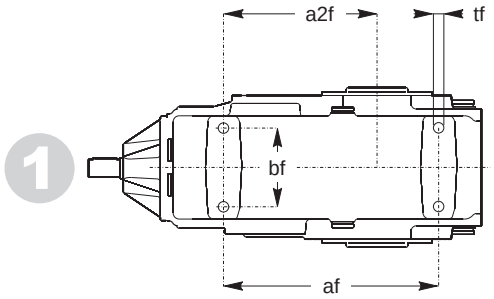

1.8 Dimensioni

1.8 Dimensions

1.8 Размеры

OR	af	a2f	bf	tf		C	c1	D H7	h	H	N		Db	Kb	Hb	Sb
80	175	125	64	M10		65	6,5	32 (30) (35)	93	100	85,5		13	135	77	10
100	230	159	73	M12		77,5	7,0	45 (40) (50)	113	120	105,5		13	170	95	13
125	300	210	88	M14		90	9,0	55 (50) (60)	140	145	140,5		16	215	118	15
140	390	270	130	M16		110	6,5	70 (60)	182	190	175,5		26	275	150	18

OR	Gp H7	Pp	Rp	Up	Vp		F		G F8	P	R	U	V	Z
80	90	58,5	105	3	M8		F1	200	130	100	165	4,5	11	11
100	110	70,5	125	3	M8		F1	250	180	125	215	5	13	14
125	135	81,0	150	3	M10		F1	300	230	150	265	5	15	16
140	170	103,5	200	4	M12		F1	350	250	180	300	6	17	25

OR	d	m	M	K	Lk	L
80	19 j6	M6	210	6x6x30	5	40
100	24 j6	M8	260	8x7x40	5	50
125	28 j6	M8	317	8x7x50	5	60
140	38 k6	M10	400	10x8x70	5	80

Antiretro: ***backstop device:*** **Ограничитель обратного хода:**

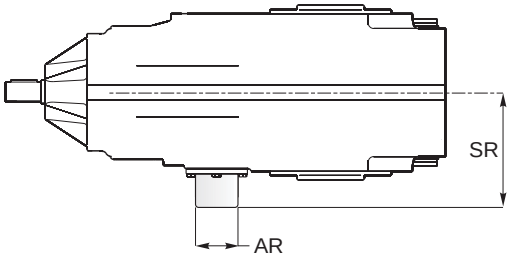

	AR	SR
80	50	72
100	55	93,5
125	60	110
140	80	124,5

Dimensioni riduttori
Dimensions gearboxes
Размеры редукторов

OM 132-150-170-190

OMP

132
150
170
190

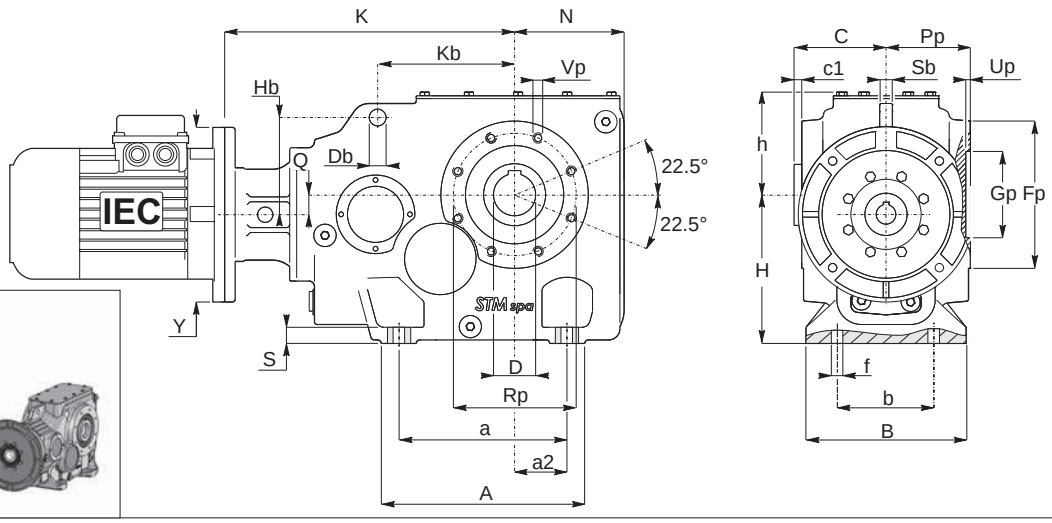

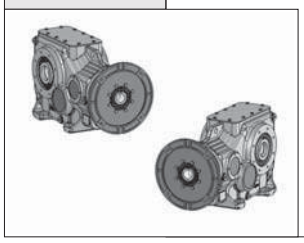

OMF

132
150
170
190

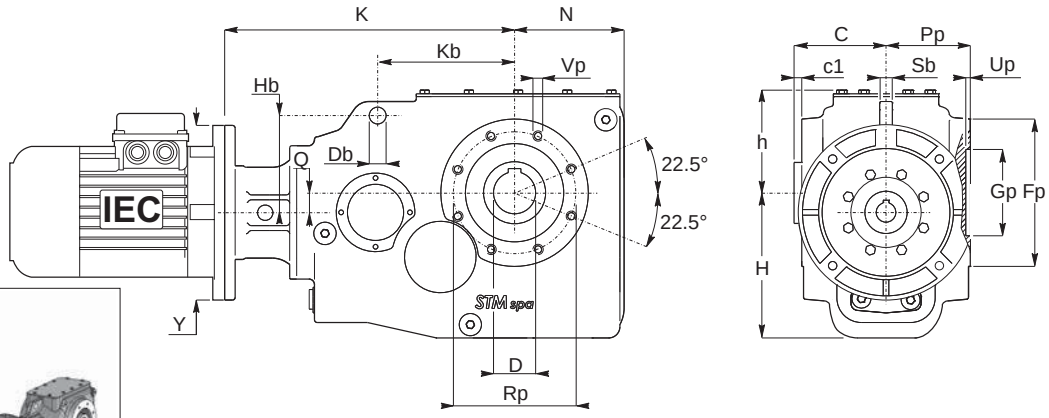

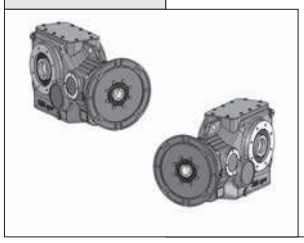

OMF F1-F2

132
150
170
190

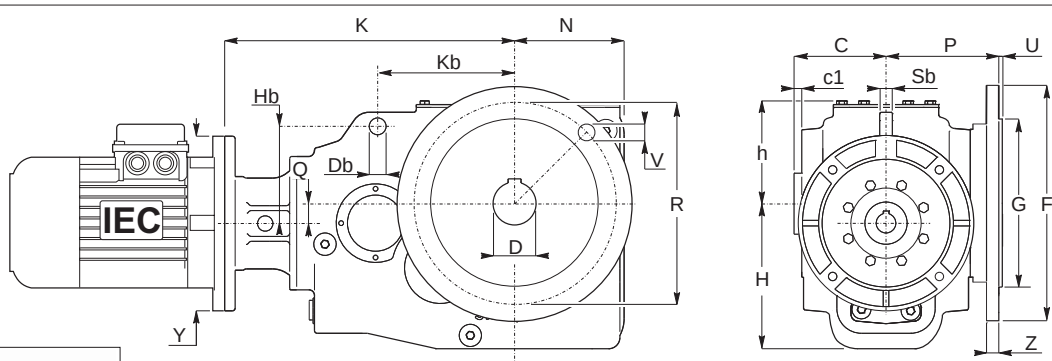

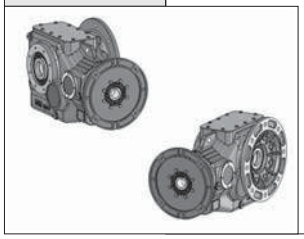

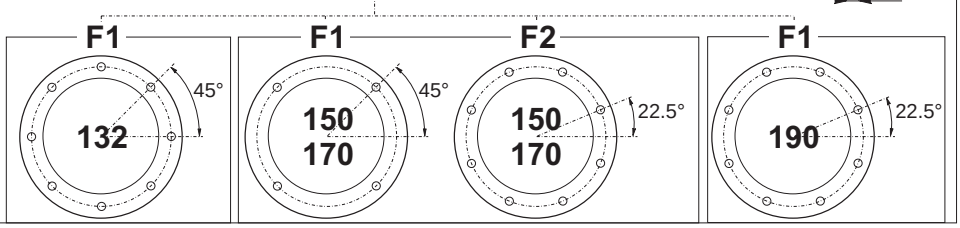

1.8 Dimensioni

1.8 Dimensions

1.8 Размеры

OM	a	A	a2	b	B	C	c1	D H7	f	h	H OMP	H OMF	N	Q	S		Db	Kb	Hb	Sb
132	240	290	75	190	228	121	1	60 (70)	22	147	212	207	156	28	23		24	195	138	18
150	270	325	90	210	255	137	4.5	70 (80)	22	170	245	240	183	30	27		26	220	155	22
170	315	375	110	240	280	151	6	90	22	188	275	270	210	35	30		32	240	175	25
190	355	425	125	270	320	170	5	100	26	208.5	315	308	236	38	35		38	276	155	30

OM	Gp H7	Fp	Pp	Rp	Up	Vp		F		G g6	P	R	U	V	Z
132	140	210	120	175	7	N° 8 M12 x 24		**F1**	350	250	160	300	5	N° 8 ϕ 18	17
150	160	240	132.5	200	7	N° 8 M14 x 28		**F1**	400	300	174.5	350	5	N°4 ϕ 18	18
								F2	450	350	174.5	400	5	N°8 ϕ 19	18
170	180	275	145	225	7	N°8 M16 x 32		**F1**	400	300	183.5	350	5	N°4 ϕ 18	18
								F2	450	350	1835	400	5	N°8 ϕ 18	25
190	200	310	165	250	7	N°8 M18 x 36		**F1**	550	450	221	500	5	N°8 ϕ 18	25

	IEC B5	132		150		170		190	
		Y	K	Y	K	Y	K	Y	K
OM	**90**	200	413	-	-	-	-	-	-
	100-112	250	413	250	455	250	485	-	-
	132	300	413	300	453	300	484	300	527.5
	160-180	350	456	350	512	350	563	350	586.5
	200	-	-	400	517	400	568	400	591.5
	225	-	-	-	-	450	577	450	632.5
	250-280	-	-	-	-	-	-	550	632.5

Le dimensioni K si riferiscono alle combinazioni albero/flangia B5 e B14, standard.
Per le dimensioni relative a combinazioni albero/flangia arichiesta, contattare il ns. servizio tecnico.

The K dimensions refer to the standard B5 and B14 shaft/flange combinations.
As far as the dimensions of shaft/flange combinations on request are concerned, please contact our technical department.

Размер К приведен стандартных комбинаций вал/фланец типа B14 и B5. Для получения информации о нестандартных исполнениях обращайтесь в наш технический отдел.

Antiretro:

backstop device:

Ограничитель обратного хода:

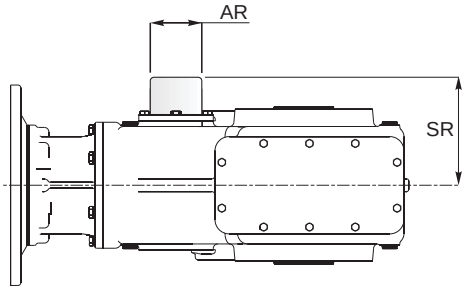

	AR	SR
132	80	155
150	90	178.5
170	100	181.75
190	110	199

Dimensioni riduttori
Dimensions gearboxes
Размеры редукторов

OR 132-150-170-190

ORP

132
150
170
190

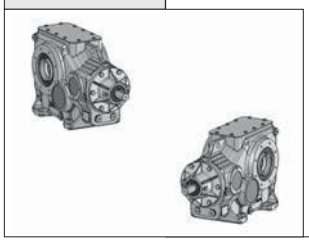

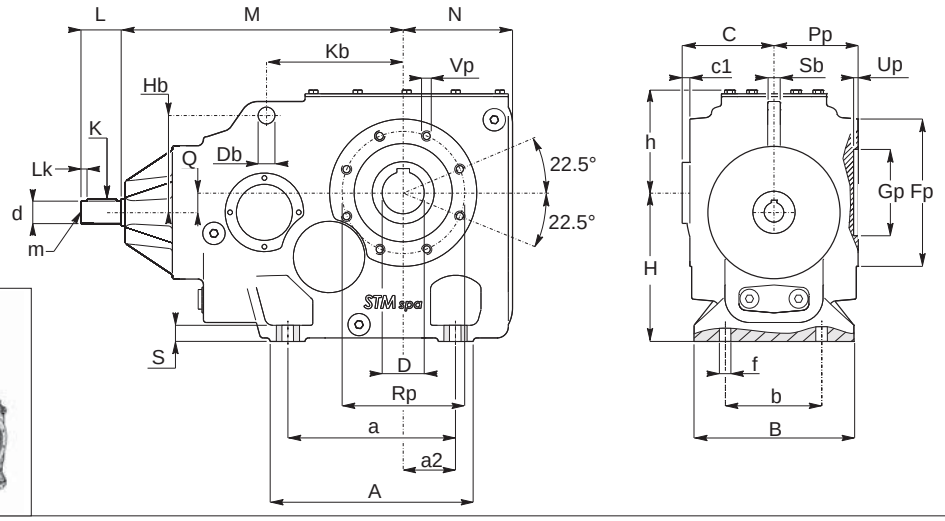

ORF

132
150
170
190

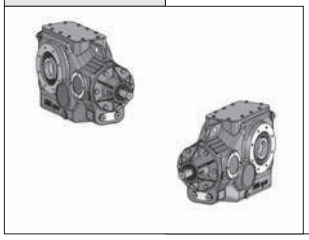

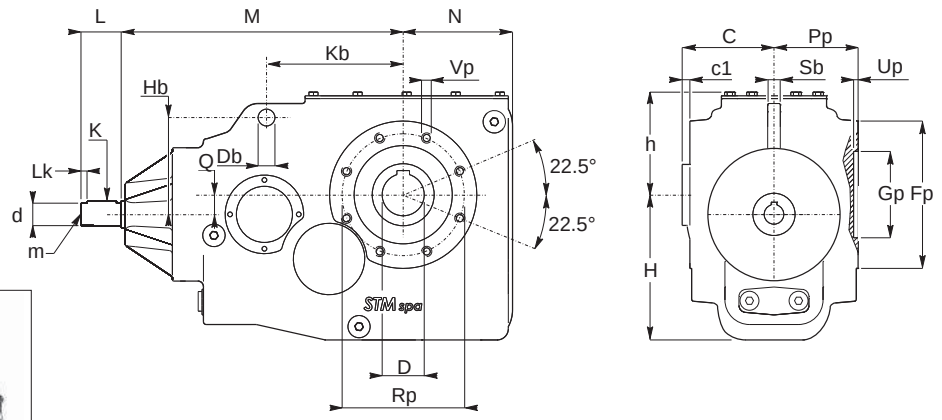

ORF F1-F2

132
150
170
190

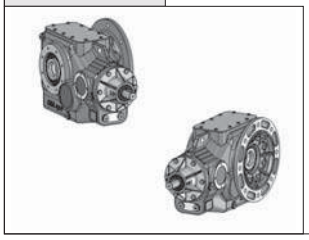

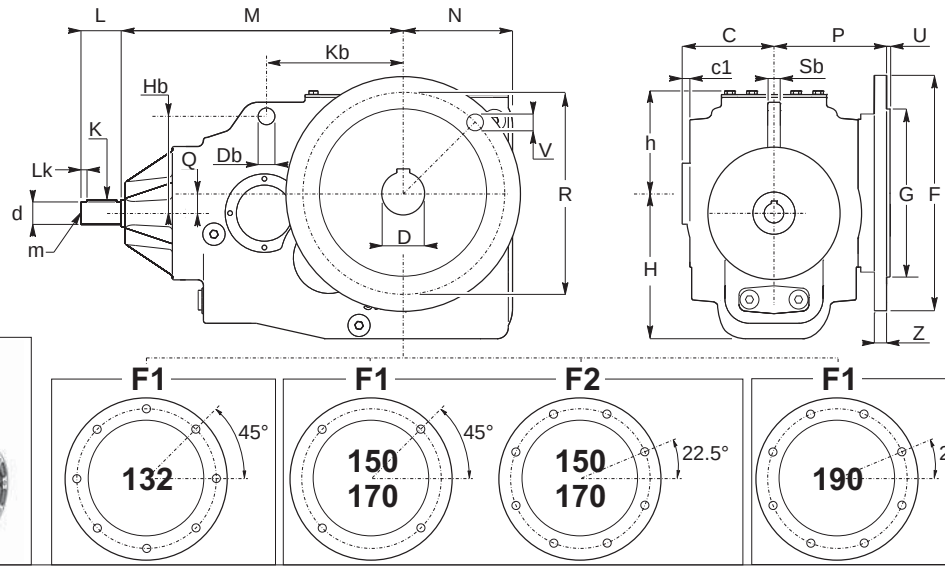

1.8 Dimensioni

1.8 Dimensions

1.8 Размеры

OR	a	A	a2	b	B	C	c1	D H7	f	h	H ORP	H ORF	N	Q	S		Db	Kb	Hb	Sb
132	240	290	75	190	228	121	1	60 (70)	22	147	212	207	156	28	23		24	195	138	18
150	270	325	90	210	255	137	4.5	70 (80)	22	170	245	240	183	30	27		26	220	155	22
170	315	375	110	240	280	151	6	90	22	188	275	270	210	35	30		32	240	175	25
190	355	425	125	270	320	170	5	100	26	208.5	315	308	236	38	35		38	276	155	30

OR	Gp H7	Fp	Pp	Rp	Up	Vp		F		G g6	P	R	U	V	Z
132	140	210	120	175	7	N° 8 M12 x 24		**F1**	350	250	160	300	5	N° 8 ϕ 18	17
150	160	240	132.5	200	7	N° 8 M14 x 28		**F1**	400	300	174.5	350	5	N°4 ϕ 18	18
								F2	450	350	174.5	400	5	N°8 ϕ 19	18
170	180	275	145	225	7	N°8 M16 x 32		**F1**	400	300	183.5	350	5	N°4 ϕ 18	18
								F2	450	350	1835	400	5	N°8 ϕ 18	25
190	200	310	165	250	7	N°8 M18 x 36		**F1**	550	450	221	500	5	N°8 ϕ 18	25

OR	d j6	m	M	K	Lk	L
132	32	M10	390	10x8x50	5	60
150	42	M12	445	12x8x70	5	80
170	48	M12	495	14x9x90	5	100
190	60	M16	550	18x11x100	10	120

*Contattare il ns. servizio tecnico / *Contact our technical dept* / Свяжитесь с нашим техническим отделом

Antiretro: ***backstop device:*** **Ограничитель обратного хода:**

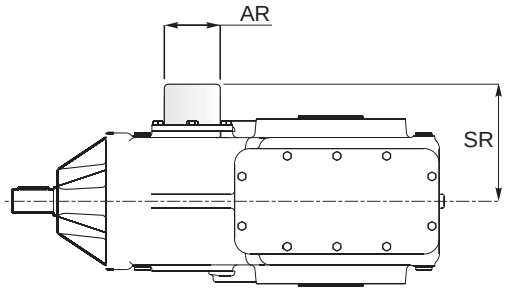

	AR	SR
132	80	155
150	90	178.5
170	100	181.75
190	110	199

PARTICOLARE CORPO IN VERSIONE FLANGIATA

Per un fissaggio del riduttore si possono utilizzare anche I 4 fori **"t_F"** nel piano inferiore del corpo flangiato con interasse **X** e **Z.**

DETAIL OF THE FLANGED GEARCASE

*For the gearbox fixing also the 4 threads **"t_F"** in the lower part of the flanged gearcase with dimensions **X** and **Z** can be used*

ОСОБЕННОСТИ ФЛАНЦЕВОГО ИСПОЛНЕНИЯ

Четыре резьбовых отверстия **"t_F"**, в нижней части редуктора фланцевого исполнения с размерами **X и Z** могут быть использованы для его крепления.

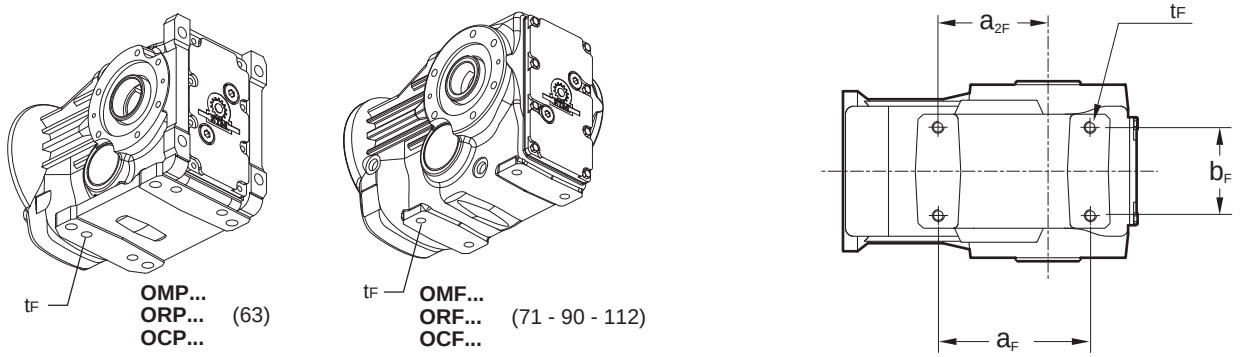

	t_F	b_F	a_F	a_{2F}
63	N°4 M10 x 15	60	117	82
71	N°4 M10 x 15	70	140	100
90	N°4 M12 x 20	88	152	110
112	N°4 M16 x 24	102	170	122

PARTICOLARE DEI FORI "t" NELLA FLANGIA P

Per il fissaggio al riduttore con i fori **"Vp"** considerare la lunghezza delle viti adeguate, e che la quota **"yt"** non è filettata (vedi disegno).

DETAIL "t" OF THE FLANGE P HOLES

*When P-flange is used please consider that the threads **"Vp"** are in gearcase and that distance **"yt"** does not have a thread (see drawing).*

ОСОБЕННОСТИ ОТВЕРСТИЙ P ФЛАНЦЕВ

При использовании P фланцев необходимо учесть, что отверстие резьбой **"Vp"** имеет не нарезанную часть длинной **"yt"** (см.чертеж).

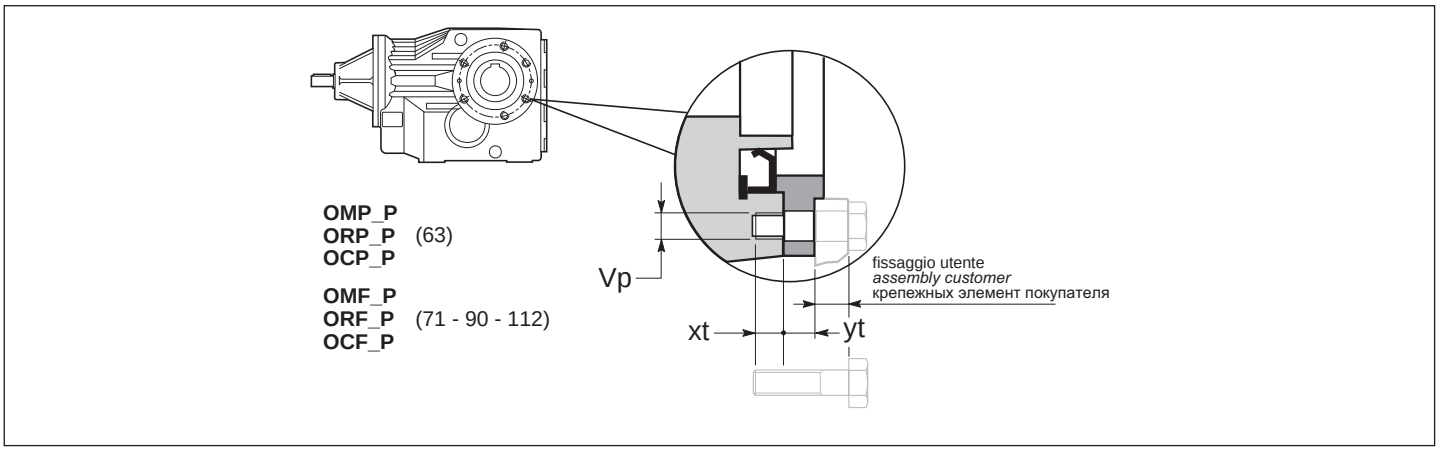

	Vp	xt	yt
63	N°6 M6	12	11,5
71	N°6 M8	15	11
90	N°6 M12	18	12
112	N°6 M14	23	14

N.B.
xt = profondità della parte filettata, utile per il fissaggio delle viti

NOTE.
***xt** = thread length.*

ПРИМЕЧАНИЕ.
xt = Длина резьбы

ALBERI LENTI | ***OUTPUT SHAFT*** | **ВЫХОДНОЙ ВАЛ**

Estremità d'albero uscita | *Output shaft end* | Исполнение выходного вала

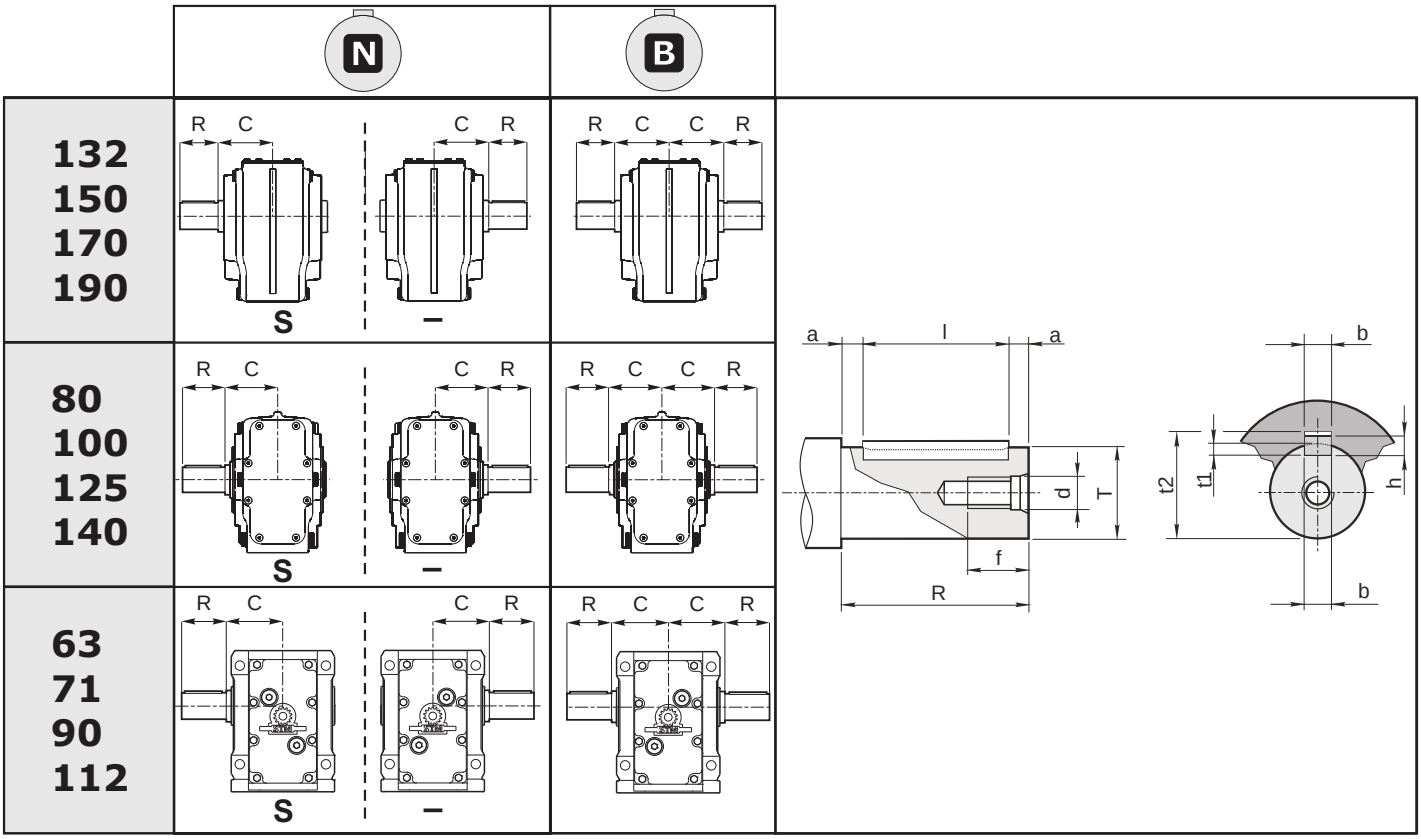

	Ø Albero *Ø Shaft* Ø Вал		Foro fil. testa Tapped hole Отверстие в торце		Cava *Keyway* Шпонка			Estremità d'albero *Shaft end* Выход вала		Linguetta *Key* Шпонка
	T	**C**	**d**	**f**	**b**	**t1**	**t2**	**R**	**a**	**bxhxl**
63	30 g6	60	M 10	25	8	4	33.3	60	5	8X7X50
71	35 g6	75	M 10	25	10	5	38.3	70	5	10x8x60
80	32 k6	71	M8	22	10	5	35.3	60	5	10x8x50
90	40 g6	90	M 10	25	12	5	43.3	80	5	12x8x70
100	45 g6	77.5	M 10	25	14	5.5	48.8	90	5	14x9x80
112	50 g6	105	M 12	32	14	5.5	53.8	100	5	14x9x90
125	55 g6	90	M 12	32	16	6	59.3	110	5	16x10x100
132	60 m6	121	M 12	35	18	7	64.4	112	6	18x11x100
	70 m6		M 16	39	20	7.5	74.9	125	7.5	20x12x110
140	70 m6	122	M16	39	20	7.5	74.9	125	7.5	20x12x110
150	70 m6	137	M 16	39	20	7.5	74.9	125	7.5	20x12x110
	80 m6		M 16	39	22	9	85.4	140	7.5	22x14x125
170	90 m6	151	M 16	39	25	9	95.4	160	10	25x14x140
190	100 m6	170	M 20	46	28	10	106.4	180	10	28x16x160

ALBERI LENTI

Albero lento cavo

OUTPUT SHAFT

Output shaft with keyway

ВЫХОДНОЙ ВАЛ

Полый вал с пазом под шпонку

63
71
90
112

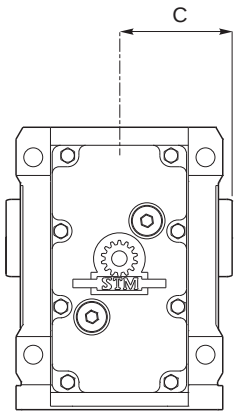

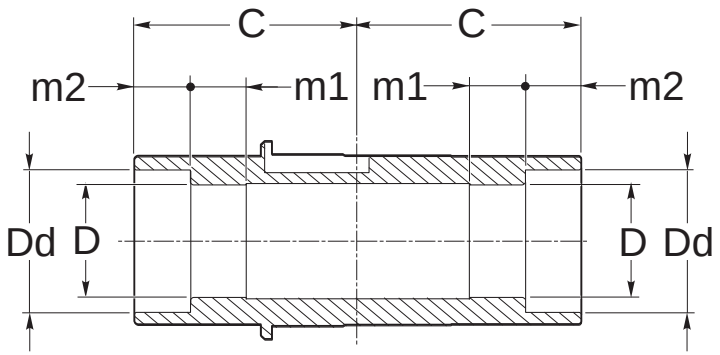

	63	71	90	112
C	60	75	90	105
D H7	30 (25) (28)	35 (30) (32)	40 (42) (45) (48)	50 (55)
m1	15	30	35	35
m2	15	15	20	25
Dd	38	43	55	61

Perno macchina / *Customer shaft* / Ответный вал

	d1 h6	m3	Lm	m	H	L min	P	R	Ra	Rb
63	30 (25) (28)	20	25 (25) (25)	M 10 (M 8) (M 10)	88	50	29.8 (24.8) (27.8)	36		
71	35 (30) (32)	35	25	M 10	118	60	34.8 (29.8) (31.8)	42.5		
90	40 (42) (45) (48)	40	25	M 10	138	90	39.8 (41.8) (44.8) (47.8)	54.5		
112	50 (55)	35	32	M 12	158	110	49.8 (54.8)	60		

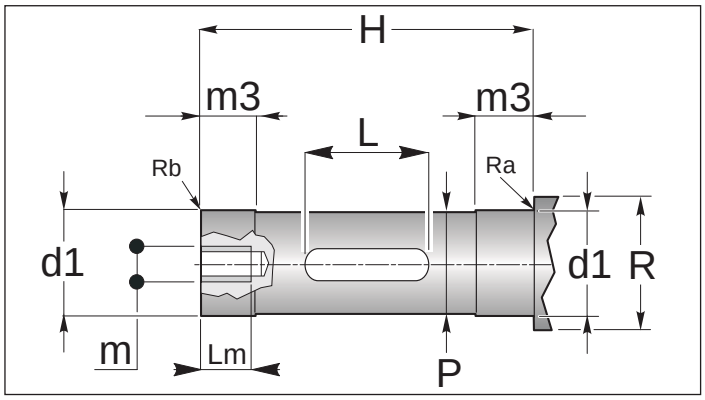

ALBERI LENTI

Albero lento cavo

OUTPUT SHAFT

Output shaft with keyway

ВЫХОДНОЙ ВАЛ

Полый вал с пазом под шпонку

80
100
125
140

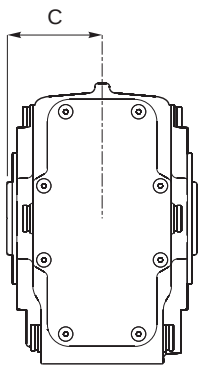

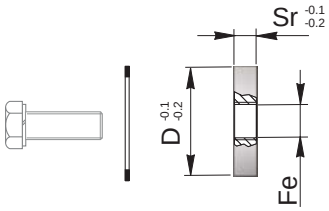

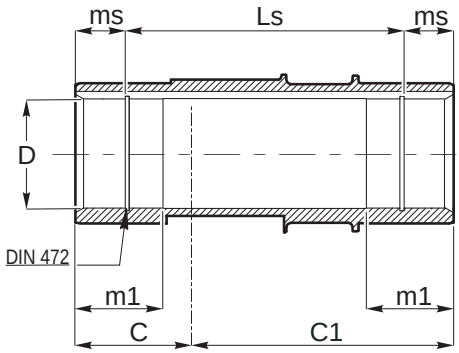

	80	100	125	140
C	65	77,5	90	110
D H7	32 (30) (35)	45 (40) (50)	55 (50) (60)	70 (60)
m1	35	42.5	55	60
ms	15	15	17.5	17.5
Ls	100	125	145	185

Perno macchina / *Customer shaft* / Ответный вал

	d1 h6	m3	m3s	Lm	m	H	L min	P	R	Ra	Rb		Sr	Fe
80	32 (30) (35)	30	30	25	M10	119	70	31.8 (29.8) (34.8)	42 (40) (45)				-	-
100	45 (50) (40)	45	15	25 (32) (25)	M 10 (M 12) (M 10)	125	80	44.8 (49.8) (39.8)	55 (60) (50)				10	M14
125	55 (60) (50)	60	20	32	M 12	142	110	54.8 (59.8) (49.8)	65 (70) (60)				15	M14
140	70 (60)	40	40	40 (35)	M20 (M12)	198	150	69.8 (59.8)	80 (70)				-	-

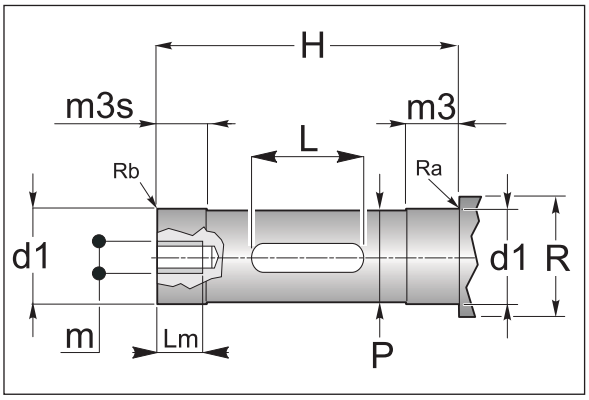

ALBERI LENTI

Albero lento cavo

OUTPUT SHAFT

Output shaft with keyway

ВЫХОДНОЙ ВАЛ

Полый вал с пазом под шпонку

132
150
170
190

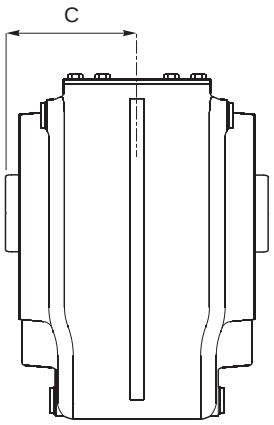

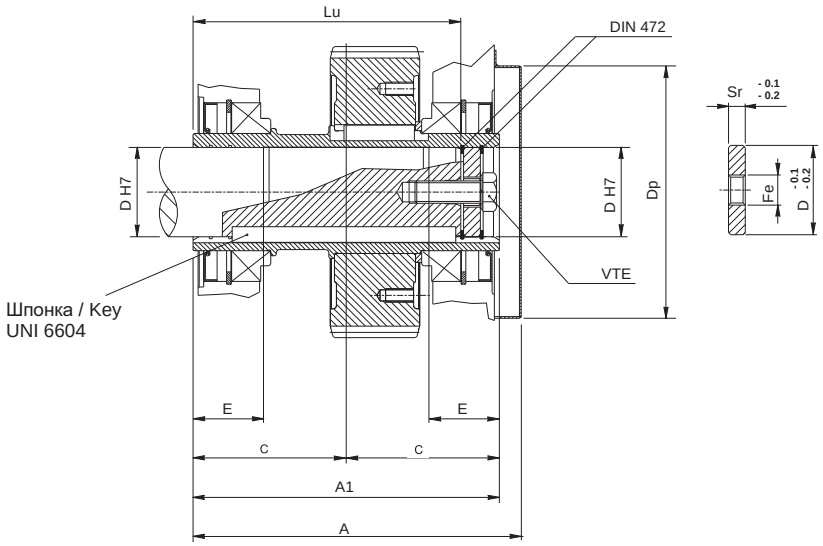

	132	150	170	190
A	269	302	332	379
A1	242	274	302	340
C	121	137	151	170
D	60 (70)	70 (80)	90	100
Dp	183	226	226	260
E	56	63	70	80
Lu	207.5	239.5	261	299
Sr	15	15	18	18
Fe	M27	M27	M30	M30
VTE	M20x60	M20x60	M24x75	M24x75

Albero Macchina / *Machine shaft* / Ответный вал

	B	C	D	E	F	G	L	Lu	VTE
132	26.5	4	60 (70)	61	120	25	180	207.5	M20
150	33.5	4.5	70 (80)	68	138	36	200	239.5	M20
170	36	5	90	77	148	37	220	261	M24
190	44	5.5	100	85	170	43	250	299	M24

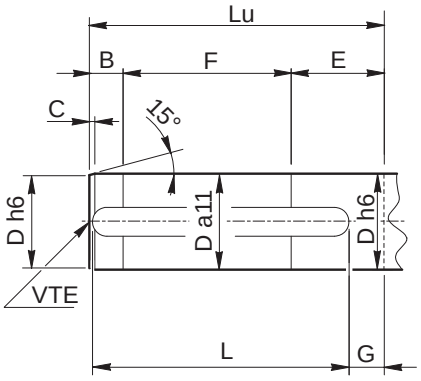

ALBERI LENTI

Albero lento "Quick Locking"

OUTPUT SHAFT

Output shaft "Quick Locking"

ВЫХОДНОЙ ВАЛ

Выходной вал "Quick Locking"

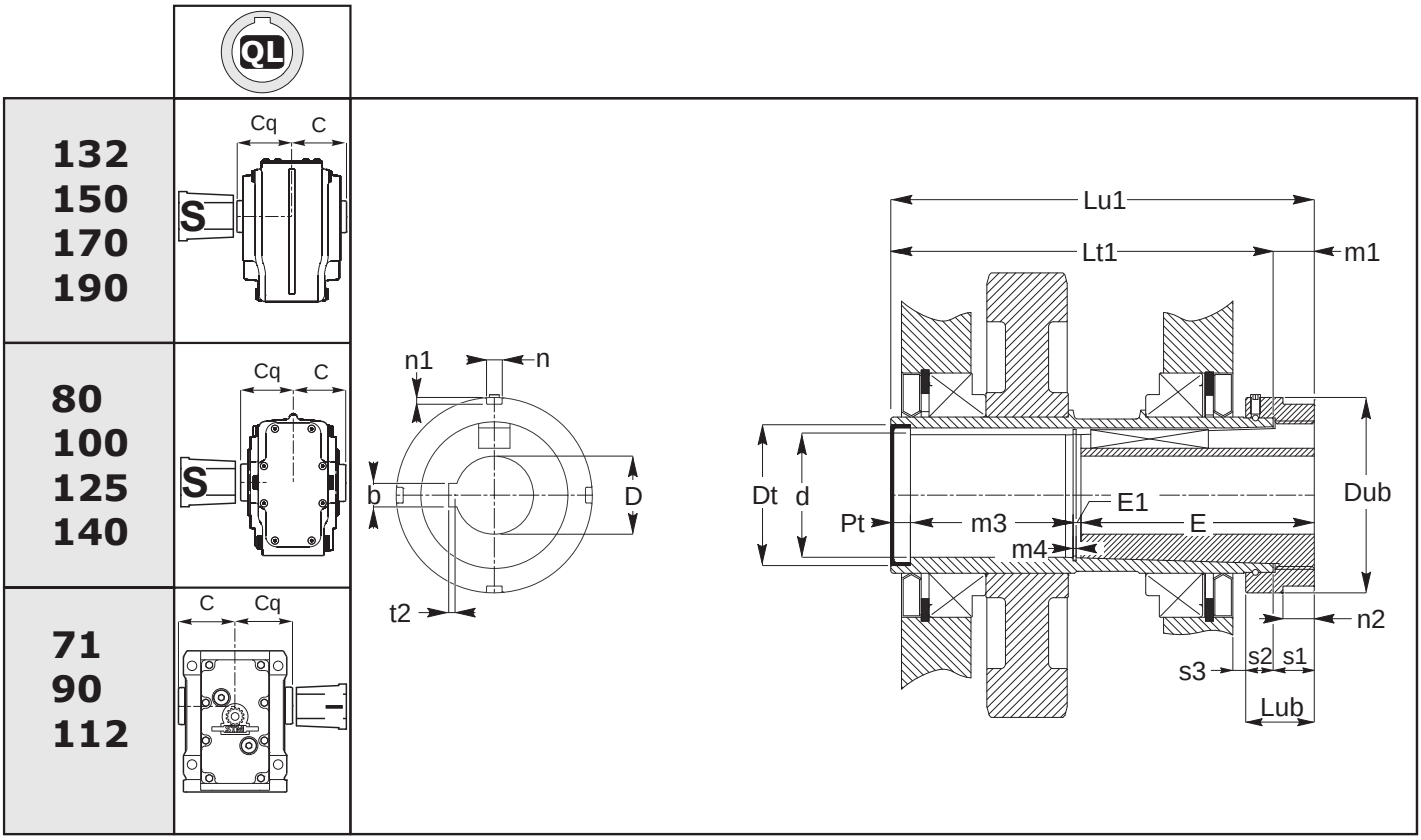

	71	80	90	100	112	125	132	140	150	170	190
C	75	65	90	77,5	105	90	121	110	137	151	170
Cq	111	101	126	113.5	141	126	157	146	173	187	206
d	35.2	35.2	49.2	49.2	54.2	60.2	70.2	69.2	80.2	90.2	100.2
dt	47	47	62	62	65	72	85	85	100	110	120
Dub	70	70	85	85	90	100	105	115	120	135	145
E	91	91	121	121	131	131	141	141	161	181	201
E1	3.5	3.5	3.5	3.5	3.5	3.5	4.2	4.2	4.2	4.2	5.2
Lt1	165	145	195	170	225	195	257	235	289	317	355
Lu1	186	166	216	191	246	216	278	256	310	338	376
Lub	35	35	35	35	35	35	35	35	35	35	35
m1	21	21	21	21	21	21	21	21	21	21	21
m3	84.5	64.5	83.5	58.5	101.5	71.5	120.8	98.8	132.8	140.8	157.8
m4	1.7	1.7	1.7	1.7	1.7	1.7	2.2	2.2	2.2	2.2	2.7
n2	15	15	15.5	15.5	15.5	16	16	16	17	17	17
s1	21	21	21	21	21	21	21	21	21	21	21
s2	14	14	14	14	14	14	14	14	14	14	14
s3	8	4.5	8	5	8.5	6.5	10	6	13	17	15
b	6 8 8	6 8 8	8 8 10 12 14	8 8 10 12 14	8 10 12 14 14	10 12 14 14 16	12 14 14 16 18	12 14 14 16 18	14 14 16 18 18 20	16 18 18 20 20 22	20 20 22 22 25
D H7	20 25 30	20 25 30	25 30 35 40 45	25 30 35 40 45	30 35 40 45 50	35 40 45 50 55	40 45 50 55 60	40 45 50 55 60	45 50 55 60 65 70	55 60 65 70 75 80	70 75 80 85 90
n	6	6	7	7	7	8	8	8	10	10	10
n1	2.5	2.5	3	3	3	3.5	3.5	3.5	4	4	4
t2	1,8 2,3 2,3	1,8 2,3 2,3	2,3 2,3 2,8 2,8 2,8	2,3 2,3 2,8 2,8 2,8	2,3 2,8 2,8 2,8 2,8	2,8 2,8 2,8 2,8 3,3	2,8 2,8 2,8 3,3 3,3	2,8 2,8 2,8 3,3 3,3	2,8 2,8 3,3 3,3 3,3 3,3	3,3 3,3 3,3 3,3 3,3 3,8	3,3 3,3 3,8 3,8 3,8

ALBERI LENTI

Albero lento "Quick Locking"

OUTPUT SHAFT

Output shaft "Quick Locking"

ВЫХОДНОЙ ВАЛ

Выходной вал "Quick Locking"

Perno macchina / *Customer shaft* / Maschinachse

	b1	C	de h6	G	L	Lu	R	t1
71	6 8 8	1	(20) (25) (30)	10	40 50 60	90	5	2,5 3 3
80	6 8 8	1	(20) (25) (30)	10	40 50 60	90	5	2,5 3 3
90	8 8 10 12 14	1.5	(25) (30) (35) (40) (45)	10 10 10 5 5	50 60 70 80 90	120	5	3 3 3,5 3,5 3,5
100	8 8 10 12 14	1.5	(25) (30) (35) (40) (45)	10 10 10 5 5	50 60 70 80 90	120	5	3 3 3,5 3,5 3,5
112	8 10 12 14 14	1.5	(30) (35) (40) (45) (50)	10 10 10 5 5	60 70 80 90 100	130	5	3 3,5 3,5 3,5 3,5
125	10 12 14 14 16	1.5	(35) (40) (45) (50) (55)	10 10 10 5 5	70 80 90 100 100	130	5	3,5 3,5 3,5 3,5 4
132	12 14 14 16 18	1.5	(40) (45) (50) (55) (60)	10 10 10 5 5	80 90 100 100 120	140	7.5	3,5 3,5 3,5 4 4
140	12 14 14 16 18	1.5	(40) (45) (50) (55) (60)	10 10 10 5 5	80 90 100 100 120	140	7.5	3,5 3,5 3,5 4 4
150	14 14 16 18 18 20	2	(45) (50) (55) (60) (65) (70)	10 10 10 5 5 5	90 100 100 120 120 120	160	7.5	3,5 3,5 4 4 4 5
170	16 18 18 20 20 22	2	(55) (60) (65) (70) (75) (80)	10 10 10 5 5 5	100 120 120 120 150 150	180	7.5	4 4 4 5 5 5,5
190	20 20 22 22 25	2	(70) (75) (80) (85) (90)	10 10 10 5 5	120 150 150 170 170	200	10	5 5 5,5 5,5 5,5

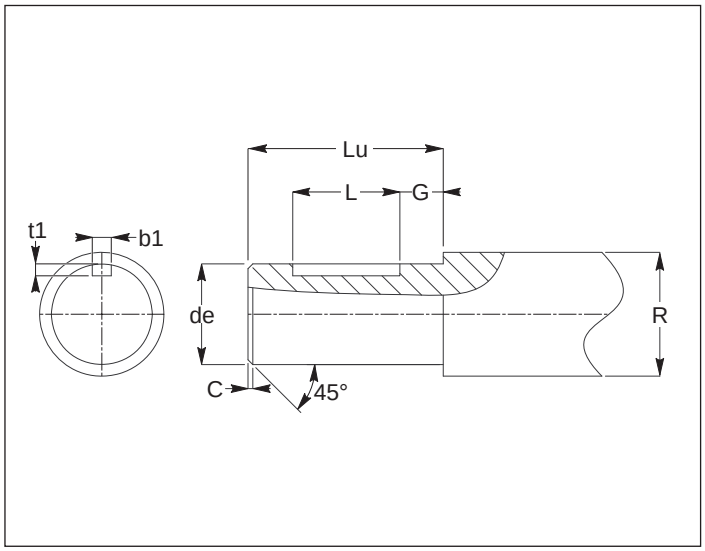

ALBERI LENTI

Albero con calettatore

OUTPUT SHAFT

Output shaft with shrink disc

ВЫХОДНОЙ ВАЛ

Полый вал со стяжной муфтой

63
71
90
112

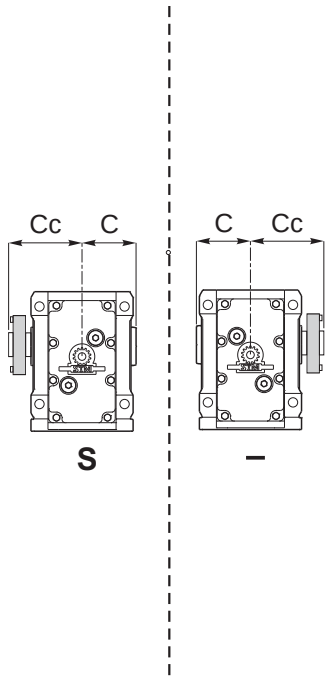

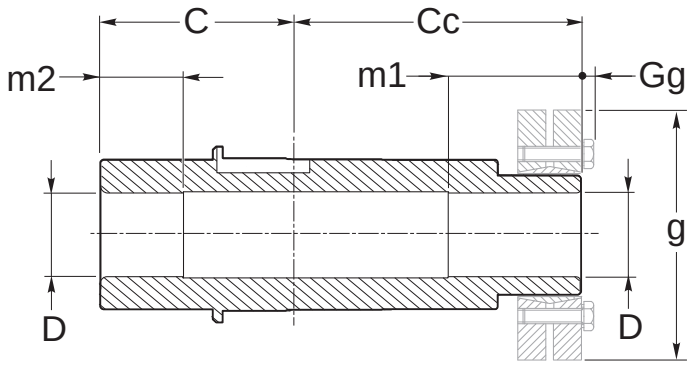

	63	71	90	112
C	60	75	90	105
Cc	85	100	120	140
D H7	30	35	40	50
m1	40	40	50	55
m2	25	25	30	40
g	72	80	90	110
Gg	4	4	6	1

Perno macchina / *Customer shaft* / Ответный вал

	d1 h6	H	m3	m4	P	R	Ra	Rb
63	30	145	45	30	29.8	36		
71	35	175	45	30	34.8	42.5		
90	40	210	55	35	39.8	54.5		
112	50	245	60	45	49.8	60		

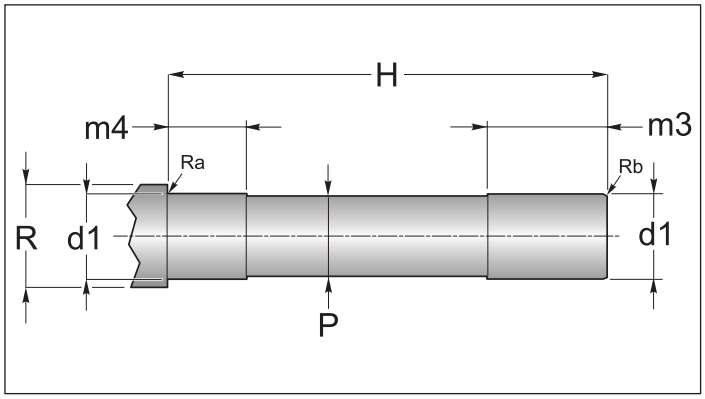

ALBERI LENTI

Albero con calettatore

OUTPUT SHAFT

Output shaft with shrink disc

ВЫХОДНОЙ ВАЛ

Полый вал со стяжной муфтой

80
100
125
140

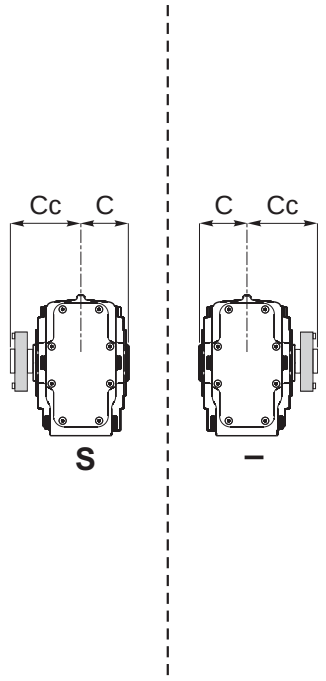

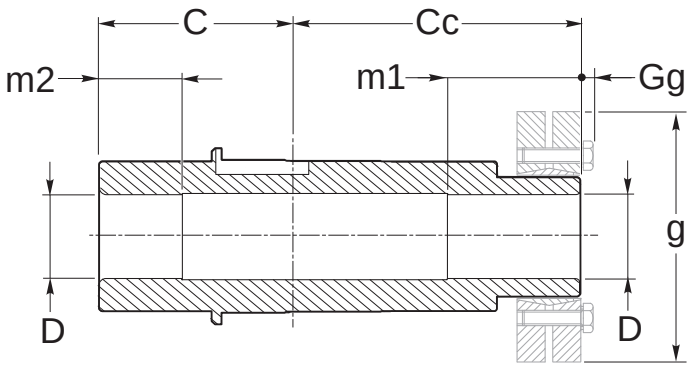

	80	100	125	140
C	65	77,5	90	110
Cc	95	107.5	125	154
D H7	35	45	55	70
m1	40	50	60	70
m2	30	30	50	60
g	80	100	115	155
Gg	-	4	4	-

Perno macchina / *Customer shaft* / Ответный вал

	d1 h6	H	m3	m4	P	R	Ra	Rb
80	*							
100	45	185	55	35	44.8	55		
125	55	215	65	55	54.8	65		
140	*							

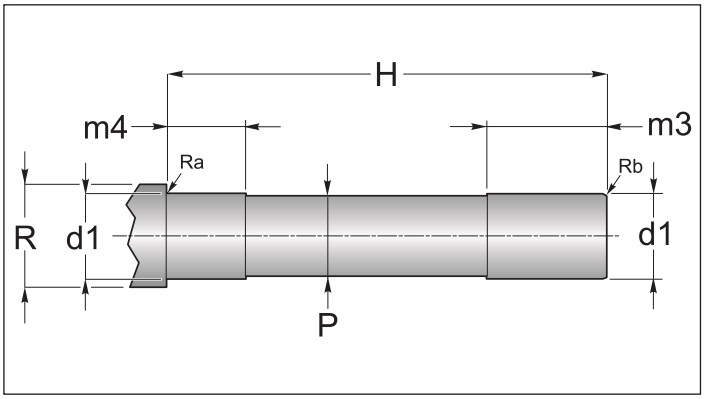

*Contattare il ns. servizio tecnico / *Contact our technical dept* / Свяжитесь с нашим техническим отделом

ALBERI LENTI

Albero con calettatore

OUTPUT SHAFT

Output shaft with shrink disc

ВЫХОДНОЙ ВАЛ

Полый вал со стяжной муфтой

132
150
170
190

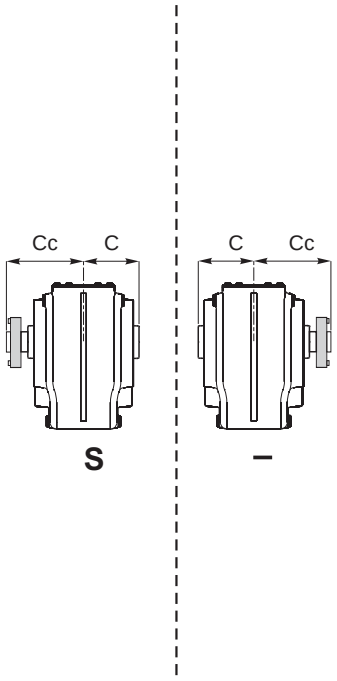

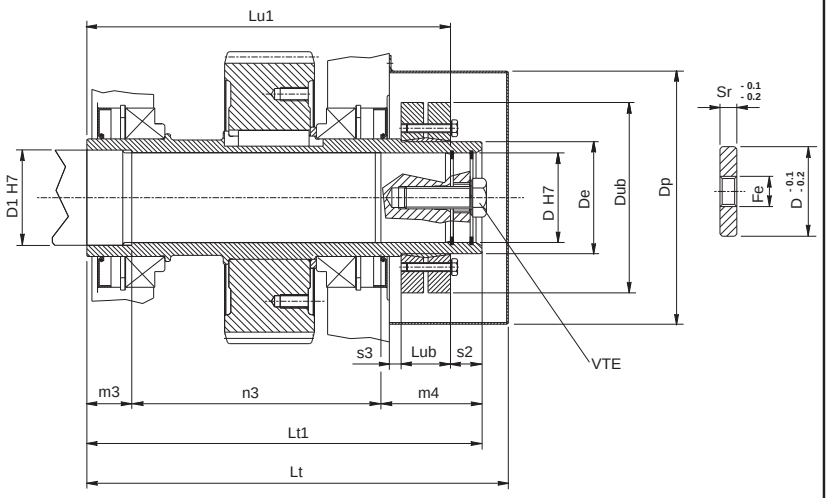

	132		150		170	190
Lt	334.5		375.5		405.5	452.5
Lt1	313		352		397	436
m3	35		40		45	50
n3	198		222		252	276
m4	80		90		100	110
Lu1	286		324		364	402
Dp	183		226		226	260
Dub	145	155	155	170	215	215
Lub	32.5	39	39	44	54	54
s2	30	27	30	28	33	34
C	121		137		151	170
Cc	192		215		246	266
D	**60**	70 (opz)	**70**	80 (opz)	**90**	**100**
D1	65	75	85		95	110
De	80	90	90	100	120	130
Sr	15		15		18	18
Fe	M27		M27		M30	M30
VTE	M20x60		M20x60		M24x75	M24x75

Perno macchina / *Customer shaft* / Ответный вал

	132	150	170	190
B	58	67	72	81
C	4	4.5	5	5.5
D	**60** (70)	**70** (80)	90	100
D1	75 (85)	85 (95)	95	110
E	30	32	35	40
F	198	225	257	281
Lu1	286	324	364	402
M	M20	M20	M24	M24
R	2.2	2.5	2.5	3

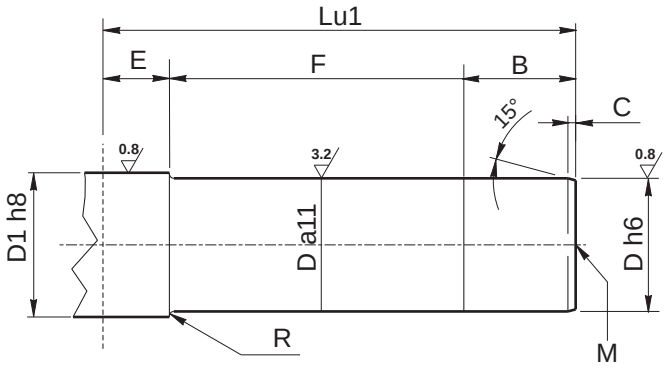

ALBERI LENTI

Estremità albero lento scanalato senza flangia brocciata

OUTPUT SHAFT

Splined output shaft without broached flange

ВЫХОДНОЙ ВАЛ

Шлицевой вал

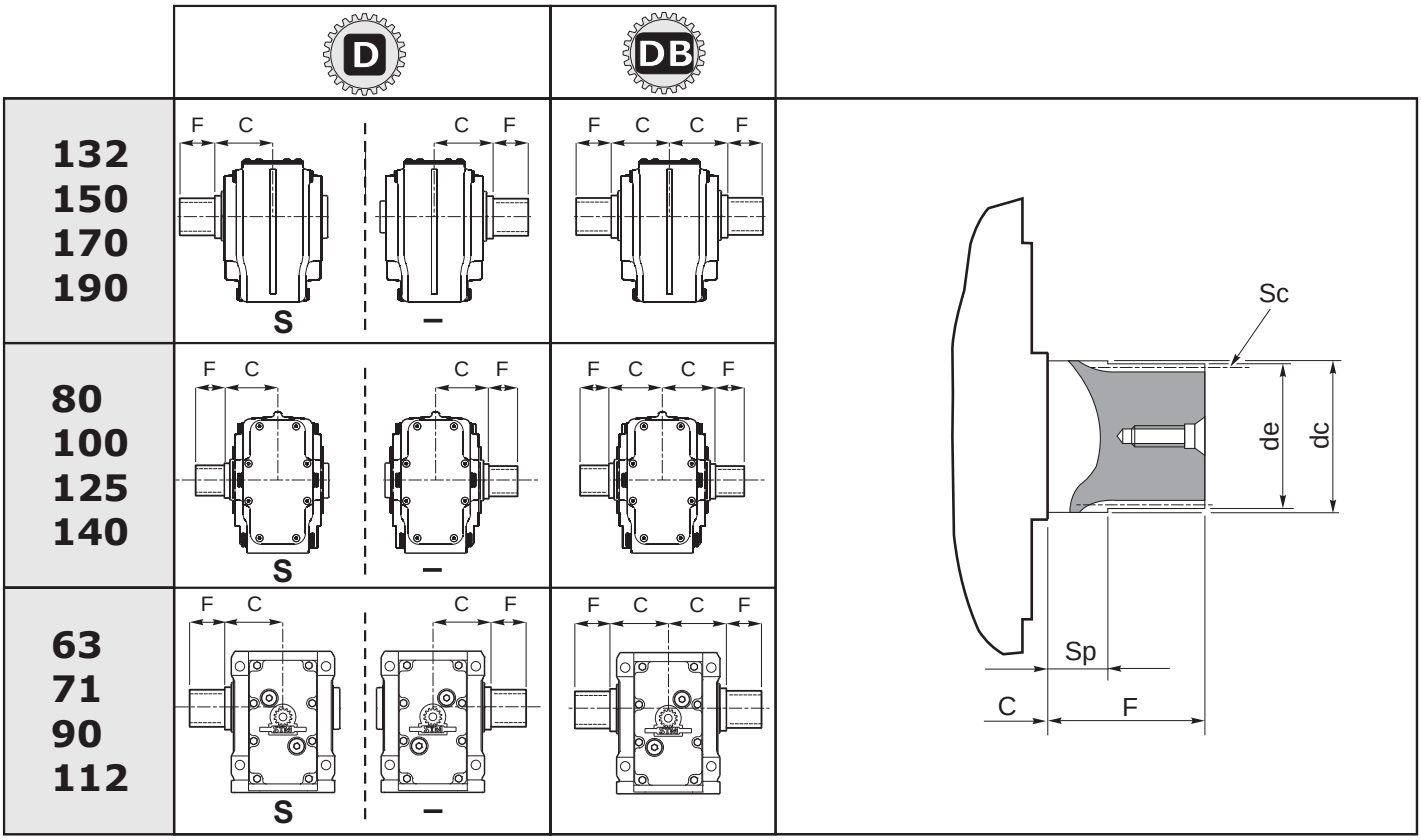

	C	de (h10)	F	Profilo scanalato / *Splined profile* / Профиль шлицев					
				Sc	Z	mn	α	dc (f7)	Sp
63	60	*		28 x 25 DIN 5482	*				
71	75			35 x 31 DIN 5482					
80	71			40 x 36 DIN 5482					
90	90			40 x 36 DIN 5482					
100	77.5			58 x 53 DIN 5482					
112	105			50 x 45 DIN 5482					
125	90			70 x 64 DIN 5482					
132	121	69.3	70	FIAT 70	26	2.58	30°	70	25
140	122	69.3	70	FIAT 70	26	2.58	30°	70	25
150	137	79.3	70	FIAT 80	27	2.82	30°	80	20
170	151	94.3	75	FIAT 95	31	2.97	30°	95	25
190	170	104.4	80	D. 105 DIN 5480	34	3	30°	106	25

*Contattare il ns. servizio tecnico / *Contact our technical dept* / Свяжитесь с нашим техническим отделом

ALBERI LENTI | ***OUTPUT SHAFT*** | **ВЫХОДНОЙ ВАЛ**

Albero lento cavo scanalato

Splined hollow shaft

Полый шлицевой вал

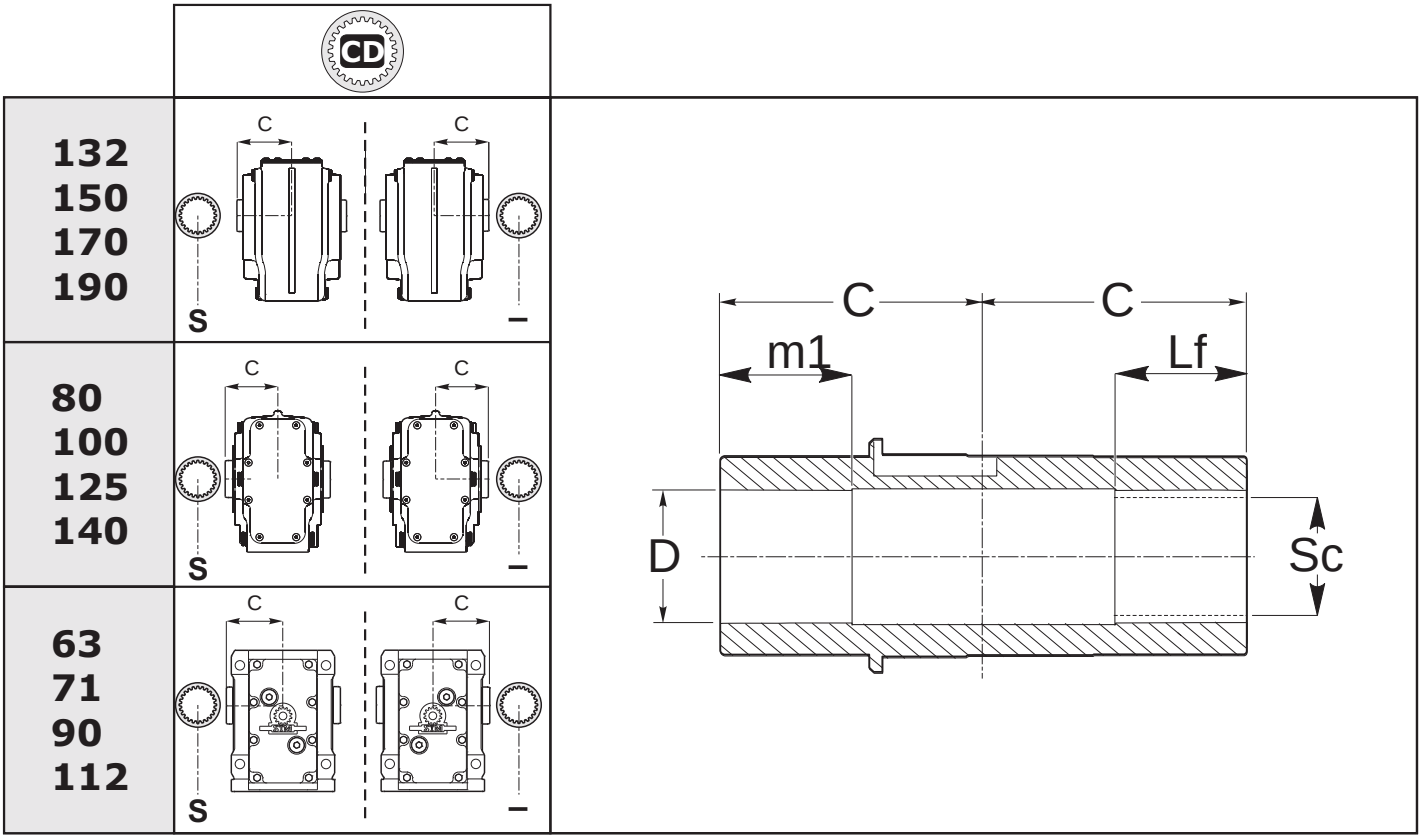

	63	71	80	90	100	112	125	132	140	150	170	190
C	60	75	65	90	77.5	105	90	121	110	137	151	170
D H7	*	37	*	45	*	55	*	72	*	82	92	102
m1		40		55		60		70		90	90	110
Lf		45		55		65		70		90	90	110
Sc	28 x 25 DIN 5482	35 x 31 DIN 5482	35 x 31 DIN 5482	40 x 36 DIN 5482	45 x 41 DIN 5482	50 x 45 DIN 5482	55 x 50 DIN 5482	70 x 64 DIN 5482	70 x 64 DIN 5482	80 x 74 DIN 5482	90 x 84 DIN 5482	100 x 94 DIN 5482

Perno macchina / *Customer shaft* / Ответный вал

	d1 h6	m3	H	P	R	Ra	Rb		Sc	F	Lf	L m	m
63													
71													
80													
90													
100													
112				*						*			
125													
132													
140													
150													
170													
190													

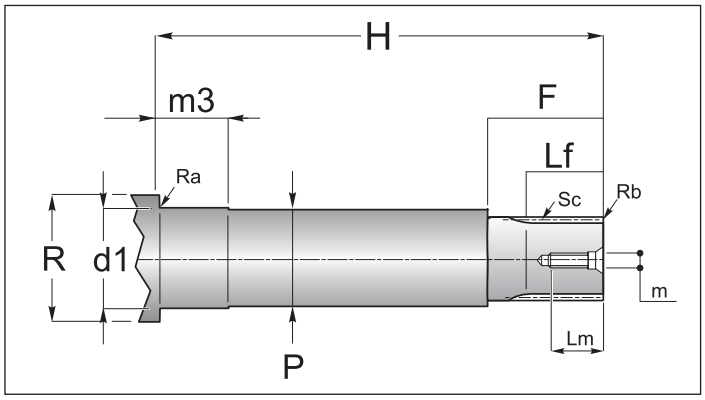

*Contattare il ns. servizio tecnico / *Contact our technical dept* / Свяжитесь с нашим техническим отделом

ALBERI LENTI

Estremità scanalata albero lento flangia brocciata

OUTPUT SHAFT

Splined output shaft and broached flange

ВЫХОДНОЙ ВАЛ

Шлицевой выходной вал с фланцем

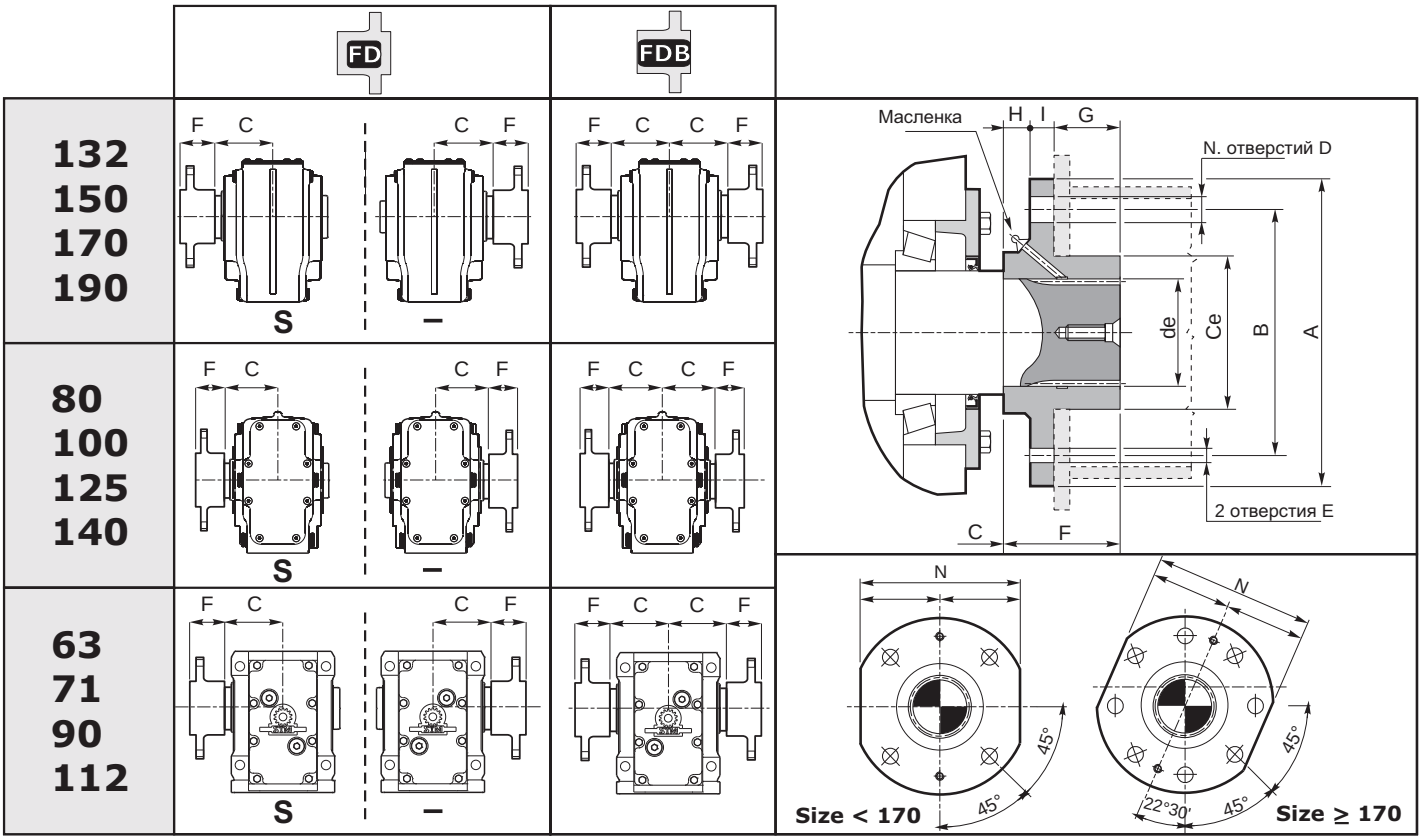

	Dimensioni generali / *General dimensions* / Общие размеры												
	de	**∅ A**	**∅ B**	**C**	**∅ Ce** f8	N° Fori *holes* Anzahl der Bohrungen	**∅ D**	**E**	**F**	**G**	**H**	**I**	**N** h9
63				60									
71				75									
80				71									
90		*		90					*				
100				77.5									
112				105									
125				90									
132	70	200	160	121	100	4	17.5	M10	70	43	11	16	180
140	70	200	160	122	100	4	17.5	M10	70	43	11	16	180
150	80	220	180	137	110	4	19.5	M10	70	40	12	18	200
170	95	240	190	151	130	8	19.5	M10	75	40	15	20	220
190	105	250	200	170	145	8	21.5	M12	80	40	20	20	230

*Contattare il ns. servizio tecnico / *Contact our technical dept* / Свяжитесь с нашим техническим отделом

1.9 Accessori

BRACCIO DI REAZIONE [T]

Per il fissaggio del riduttore mediante tirante, viene fornito in allegato l'apposito braccio di reazione con boccola Vulkolan di cui è possibile il montaggio nelle due posizione "A" o "B".

1.9 Accessories

TORQUE ARM [T]

If the gearbox shall be shaft mounted as an extra part there is also available a torque arm with Vulkolan bushing, position "A" or "B".

1.9 Опции

РЕАКТИВНЫЙ КРОНШТЕЙН [T]

Для монтажа редуктора на выходном валу доступен реактивный кронштейн с вулколановой втулкой в положениях "A" и "B".

63 - 71 -90 -112

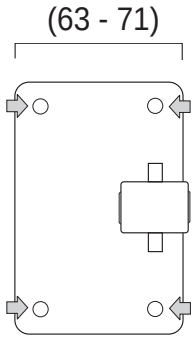

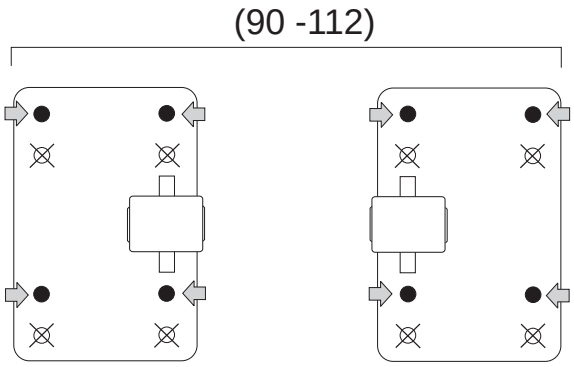

N.B.
Per il fissaggio del braccio di reazione al corpo fare riferimento C 38.

N.B.
To assembly torque arm look C 38

N.B.
Для монтажа реактивного кронштейна обратитесь к странице C 38.

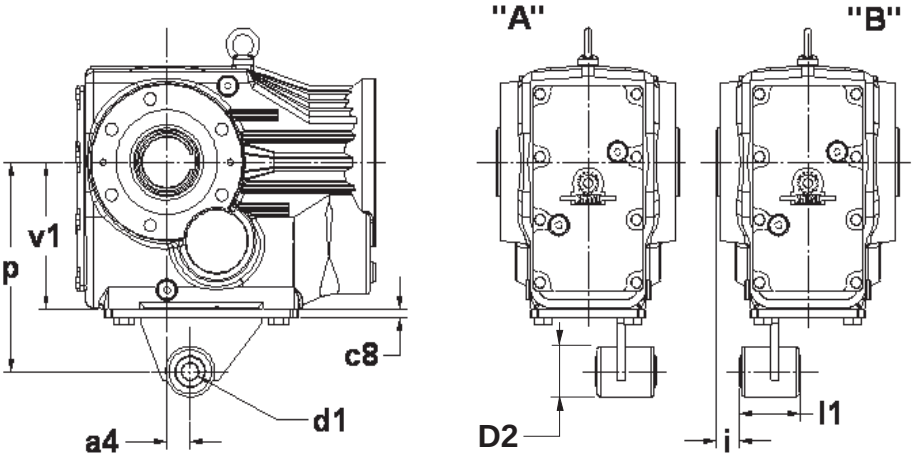

	a4	c8	D2	i	p	v1	d1	l1	болты
63	23.5	6	36	20	140	100	10 ± 0.1	34	N° 4TE M10x30 + N° 4 DADI
71	30	6	36	20	160	112	10 ± 0.1	34	N° 4TE M10x25
90	45	8	48	25	200	140	16 ± 0.1	56	N° 4TE M12x25
112	52.5	10	48	25	250	180	16 ± 0.1	56	N° 4TE M16x30

1.9 Accessori

1.9 Accessories

1.9 Опции

Tenditore

Tension arm

Моментный рычаг

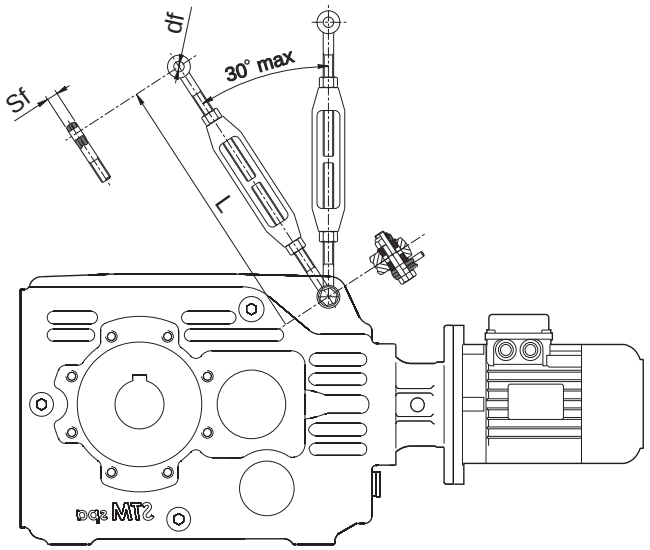

	df	sf	L
80	14	10	213 - 310
100	17	12	250 - 356
125	18	14	299 - 429
140	28	18	382 - 536

BRACCIO DI REAZIONE [T] ***TORQUE ARM [T]*** **РЕАКТИВНЫЙ КРОНШТЕЙН [T]**

132 - 150 - 170 - 190

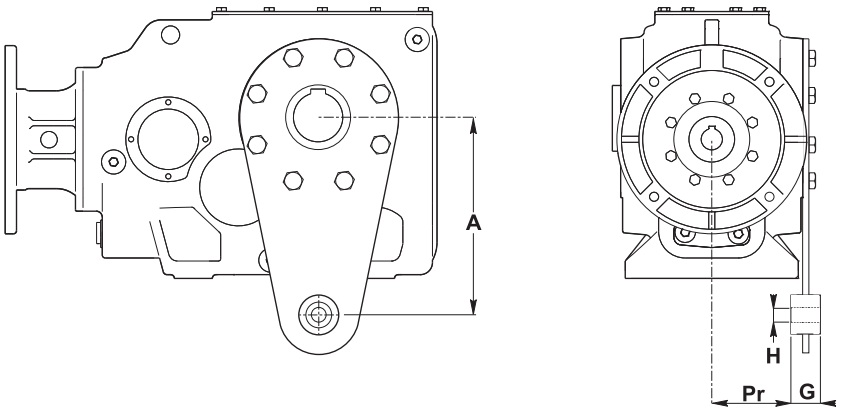

	BRACCIO DI REAZIONE [T] ***TORQUE ARM [T]*** РЕАКТИВНЫЙ КРОНШТЕЙН [T]			
	A	**G**	**H**	**Pr**
132	300	30	25	105
150	350	30	25	120.5
170	450	35	35	*
190	*	*	*	*

*Contattare il ns. servizio tecnico / *Contact our technical dept* / Свяжитесь с нашим техническим отделом

ALBERO LENTO SPORGENTE

Tutti i riduttori sono forniti con albero lento cavo. A richiesta, possono essere forniti kit di montaggio per alberi sporgenti comprensivi di linguette, rondelle e viti di fissaggio. Le dimensioni delle linguette sono conformi alle norme UNI 6604-69.

SINGLE OUTPUT SHAFTS

All gearboxes are supplied with hollow output shaft. On request there are available also assembly kits including output shafts, keys, washers and assembly screws. The dimensions of the keys are conform with UNI 6604-69.

ОДНОСТОРОННИЙ ВЫХОДНОЙ ВАЛ

Все редукторы изготавливаются с полым выходным валом. По запросу доступен комплект, включающий в себя цилиндрический выходной вал, шпонки, шайбы и крепежи. Размеры шпонки регламентируются UNI 6604-69.

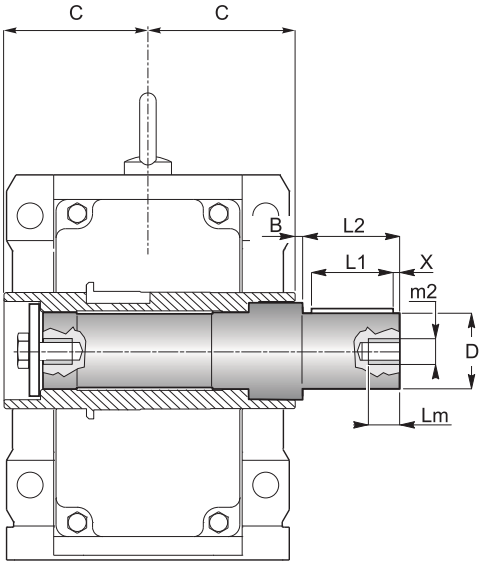

	B	C	D g6	m_2	L_1	L_2	L_m	X
63*	1	60	30	M10	50	60	25	5
71*	1	75	35	M10	60	70	25	5
90*	1	90	40	M10	70	80	25	5
112*	1	105	50	M12	90	100	32	5

* ATTENZIONE
L'albero lento sporgente è fornito per essere installato sulla versione del riduttore con albero **CAVO** con diametro **STANDARD**.

*ATTENTION
The output shaft is available only for standard hollow shaft diameter.

ВНИМАНИЕ:
Выходной вал доступен только для стандартных диаметров.

1.10 Linguette

1.10 Keys

1.10 Шпонки

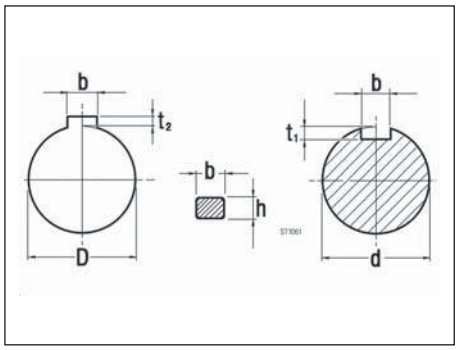

Tab. 3.33

Albero entrata
Input shaft
Входной вал

d	bxh	t1	
16	5x5	3	0/ +0.1
19	6x6	3.5	
24	8x7	4	0/ +0.2
28	8X7	4	
32	10X8	5	
35	10X8	5	
40	12X8	5	
50	14X9	5.5	

Albero uscita
Output shaft
Выходной вал

D	bxh	t2	
25	8x7	3.3	0/ +0.2
28	8x7	3.3	
30	8x7	3.3	
32	10x8	3.3	
35	10x8	3.3	
40	12x8	3.3	
42	12x8	3.3	
45	14x9	3.8	
48	14x9	3.8	
50	14x9	3.8	
55	16x10	4.3	
60	18X11	4.4	
70	20X12	4.9	
80	22X14	5.4	
90	25X14	5.4	
100	28X16	6.4	